# STARCUS K06/K10

PL INSTRUKCJA

GB MANUAL

DE BETRIEBSANLEITUNG

CZ MANUÁL

SK MANUÁL

RU ИНСТРУКЦИЯ

DK BRUGSANVISNING

SE BRUKSANVISNING

FR MANUEL D'UTILISATION

RO INSTRUCȚIUNE

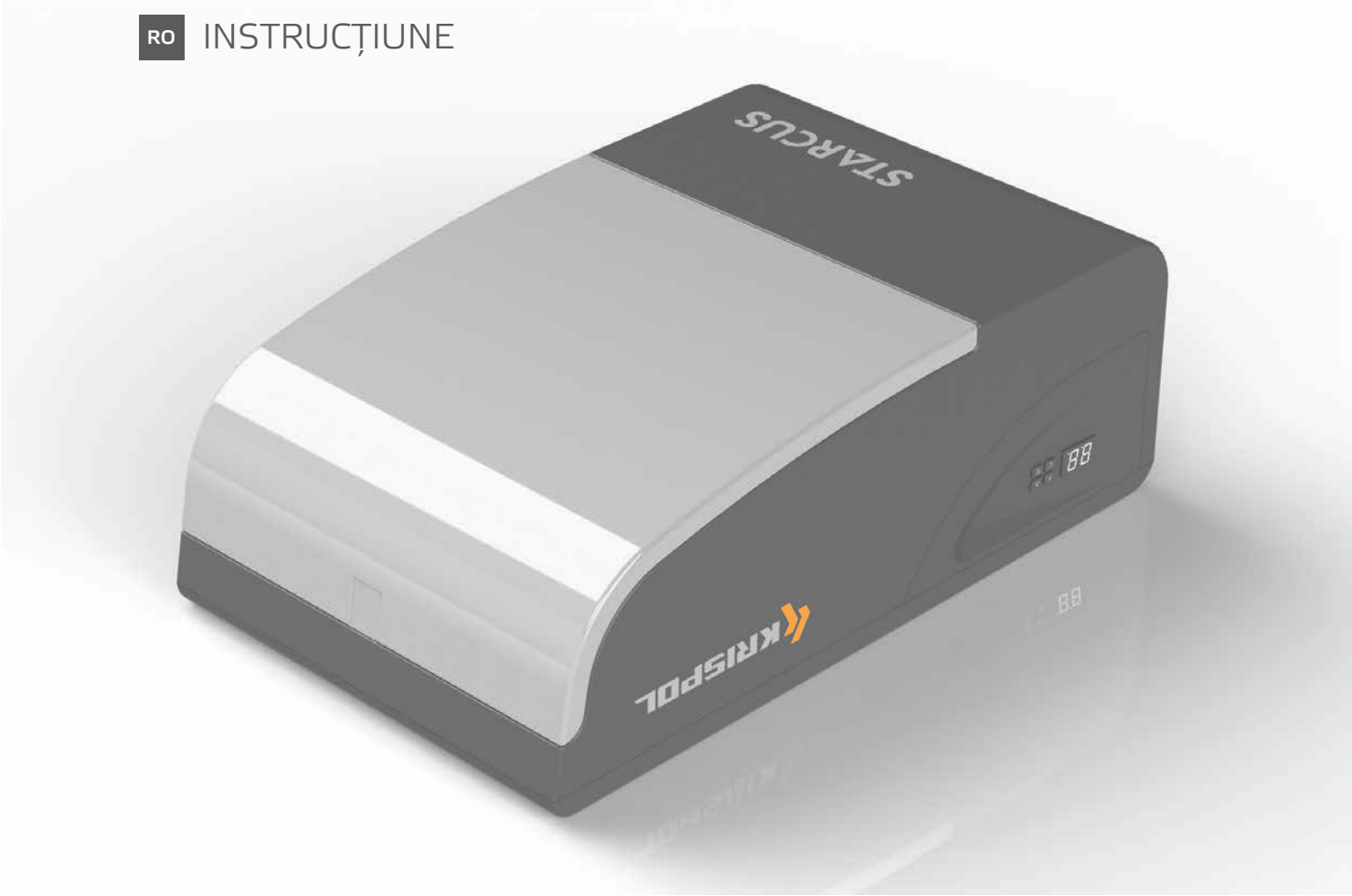


CE

QUALITY BY KRISPOL

X/2016

PL GB DE CZ SK RU DK SE FR RO

**Charakterystyka/ Features/ Bezeichnung/ Charakteristika/ Charakteristika/ Характеристика/ Egenskaber/ Egenskaper/ Caractéristiques/ Caracteristici**

**PL Charakterystyka**
- Jeden przycisk do otwierania, zamykania i zatrzymywania
- Jasne dodatkowe światło typu LED, trzyminutowy czas działania
- Łatwa w regulacji siła obsługi / Łatwe w regulacji wykrywanie przeszkód
- Funkcja samo-zamykania
- Silnik 24V DC zapewnia ciche, płynne działanie, łagodny START oraz STOP
- Ochrona przed przeciążeniem i przegrzaniem
- Wyświetlacz LED – ułatwia programowanie funkcji

**GB Features**
- One button to open, stop and close.
- Bright LED courtesy light, with a 3 minute time-out.
- Easily adjustable operating force/obstacle sensing
- Auto-close feature
- Motor provides superior power to weight, giving quiet, smooth operation with soft starting and stopping
- Protected against overload and over-heating
- LED Display - simplifies function programming

**DE Bezeichnung**
- Ein Taster zum Öffnen, Schließen und Stoppen
- Helle LED-Beleuchtung, die sich beim Herunterlassen oder Hochschieben des Tores aktiviert (mit einer Leuchtdauer von 3 Minuten)
- Leicht einstellbare Betätigungskraft. Leicht einstellbare Hinderniserkennung
- Das selbstschließ
- 24V - Motor garantiert einen leisen und gleichmäßigen Lauf sowie einen sanften Anlauf und Stopp
- Überlastungs- und Überhitzungsschutz
- LED-Anzeige zur einfachen Funktionsprogrammierung und Antriebskontrolle

**CZ Charakteristika**
- Jedno tlačítko pro otevírání, zavírání a zastavení
- Výrazné LED osvětlení, které se aktivuje při zavírání nebo otevírání vrat (3 minutový interval svícení).
- Snadno nastavitelná pracovní síla. Snadno nastavitelná citlivost detekce překážek.
- Funkce automatického zavírání.
- Pohon 24 V zaručuje tichý, plynulý chod, pomalý rozjezd a zastavování.
- Pojistka proti přetížení a přehřátí
- LED displej – usnadňuje programování funkcí a kontrolu práce pohonu

**SK Charakteristika**
- Jedno tlačidlo na otváranie, zatváranie a zastavenie
- Jasné LED osvetlenie, ktoré sa aktivuje počas otvárania a zatvárania brány (doba činnosti 3 minúty).
- Jednoduché nastavenie sily práce. Jednoduché nastavenie citlivostí detekcie prekážok.
- Funkcia samo-zatvárania.
- Motor 24V, zaručuje tiché, plynulé a jemné spustenie a zastavenie.
- Ochrana proti preťaženiu a prehriatiu.
- LED displej – uľahčuje naprogramovanie funkcii a kontrolu práce pohonu.

**RU Характеристика**
- Одна кнопка для открытия, закрытия и задержки
- Яркое освещение типа LED, время свечения 3 мин.
- Простая настройка силы действия. Легкая настройка чувствительности для обнаружения препятствий
- Функция самозакрывания.
- 24V двигатель обеспечивает тихую, плавную работу, мягкий запуск и остановку
- Защита от перегрузки и перегрева
- LED дисплей - упрощает программирование функций

**DK Egenskaber**
- Én knap for åbning, lukning og stop
- En supplerende, stærk LED-lampe med tre minutters lysetid
- Nem at justere betjeningskraft / Nem at justere funktion for opdagelse af hindringer
- Automatisk lukningsfunktion
- 24V DC motor sikrer stille og jævn drift, blød START og STOP
- Beskyttelse mod overbelastning og overophedning
- LED-display – gør programmering af funktionerne nemmere

**SE Egenskaper**
- En enda knapp för att öppna, stänga och stoppa
- Extra LED-belysning som stängs av automatiskt efter tre minuter
- Enkel reglering av manöverkraften / Enkelt reglerad hinderdetektering
- Självstängning
- Likströmsmotor på 24V som arbetar tyst och smidigt, med mjuk START och STOPP
- Skydd mot överbelastning och överhettning
- LED-display - enkel funktionsprogrammering

**FR Caractéristiques**
- Un seul bouton poussoir servant à ouvrir, fermer et arrêter
- Lumière claire LED complémentaire avec un temps d'arrêt de trois minutes
- Force d'actionnement facilement ajustable / Détection d'obstacles facilement ajustable
- Fonction de fermeture automatique
- Le moteur 24V DC assure un fonctionnement silencieux et fluide, une MISE EN/HORS MARCHE tranquille
- Protection contre surcharges et surchauffes
- Ecran d'affichage LED – facilite la programmation des fonctions

**RO Caracteristici**
- Un singur buton pentru deschidere, închidere și oprire
- Lumină suplimentară de tip LED, funcționare timp de trei minute
- Reglare ușoară a forței de operare / Reglare ușoară a detectării obstacolelor Funcția de auto-închidere
- Motorul 24V DC asigură o funcționare silențioasă, continuă, un START și STOP delicat Protecție la suprasarcină și supraîncălzire
- Indicator LED - facilitează programarea funcțiilor

## ! UWAGA!

Niniejsza instrukcja jest przeznaczona wyłącznie dla wykwalifikowanego personelu instalującego.

Monter instalujący napęd wraz z bramą ponosi odpowiedzialność za jej prawidłowy montaż i wyregulowanie, celem prawidłowego działania.

## ! UWAGA!

Niniejszy sprzęt może być użytkowany przez dzieci w wieku co najmniej 8 lat i przez osoby o obniżonych możliwościach fizycznych, umysłowych i osoby o braku doświadczenia i znajomości sprzętu, jeżeli zapewniony zostanie nadzór lub instruktaż odnośnie do użytkowania sprzętu w bezpieczny sposób, tak aby związane z tym zagrożenia były zrozumiałe.
Dzieci nie powinny bawić się sprzętem.
Dzieci bez nadzoru nie powinny wykonywać czyszczenia i konserwacji sprzętu.

PL GB DE CZ SK RU DK SE FR RO

**Specyfikacja techniczna/ Technical specifications/ Technische Spezifikation/ Technická specifikace/ Technická špecifikácia/ Техническая характеристика/ Tekniske specifikationer/ Tekniska detaljer/ Spécification technique/ Caracteristici tehnice**

**PL Specyfikacja techniczna**

| | | | |
|---|---|---|---|
| Zasilanie | 230 VAC + -10% 50Hz | Częstotliwość odbiornika | 433,92 MHZ |
| Silnik | 24 VDC | Kodowanie | Zmienny system kodu |
| Temperatura pracy | > -20°C, ≤50°C | Oświetlenie | LED |
| Wilgotność względna | ≤ 90% | Czas pracy oświetlenia | 3 minuty |
| Siła | 600/1000N | | |

**GB Technical specifications**

| | | | |
|---|---|---|---|
| Power input | 230 VAC + -10% 50Hz | Reception frequency | 433,92 MHZ |
| Motor | 24 VDC | Decoding | Rolling code |
| Working temperature | > -20°C, ≤50°C | Courtesy Lamp | LED |
| Relative Humidity | ≤ 90% | Courtesy lamp time | 3 minutes |
| Open and close force | 600/1000N | | |

**DE Technische Spezifikation**

| | | | |
|---|---|---|---|
| Eingangsleistung | 230 VAC + -10% 50Hz | Empfängerfrequenz | 433,92 MHZ |
| Motor | 24 VDC | Dekodierung | Rollingcode |
| Betriebstemperatur | > -20°C, ≤50°C | Zusätzliches Innenlicht | LED |
| Relative Feuchtigkeit | ≤ 90% | Leuchtdauer des zusätzlichen Innenlichts | 3 Minuten |
| Einwirkungskraft | 600/1000N | | |

**CZ Technická specifikace**

| | | | |
|---|---|---|---|
| Vstupní výkon | 230 VAC + -10% 50Hz | Frekvence přijímače | 433,92 MHZ |
| Pohon | 24 VDC | Kódování | Systém plovoucího kódu |
| Provozní teplota | > -20°C, ≤50°C | Dodatečné vnitřní osvětlení | LED |
| Relativní vlhkost | ≤ 90% | Interval svícení dodatečného vnitřního osvětlení | 3 minuty |
| Tažná síla | 600/1000N | | |

**SK Technická špecifikácia**

| | | | |
|---|---|---|---|
| Príkon | 230 VAC + -10% 50Hz | Frekvencia prijímača | 433,92 MHZ |
| Motor | 24 VDC | Kódovanie | Premenný systém kódu |
| Pracovná teplota | > -20°C, ≤50°C | Prídavné osvetlenie/LED | LED |
| Relatívna vlhkosť | ≤ 90% | Doba zapnutia prídavného osvetlenia | 3 minúty |
| Sila | 600/1000N | | |

**RU Техническая характеристика**

| | | | |
|---|---|---|---|
| Входная мощность | 230 VAC + -10% 50Hz | Частота приемника | 433,92 MHZ |
| Двигатель | 24 VDC | Кодирование/ Переменная система кодирования. | Переменный режим кодировки |
| Температурный режим работы | > -20°C, ≤50°C | Освещение/ LED | LED |
| Относительная влажность | ≤ 90% | Время свечения/3 мин. | 3 мин. |
| Сила действия | 600/1000N | | |

**DK Tekniske specifikationer**

| | | | |
|---|---|---|---|
| Strømforsyning | 230 VAC + -10% 50Hz | Modtager frekvens | 433,92 MHZ |
| Motor | 24 VDC | Kodning | Variabelt kodesystem |
| Driftstemperatur | > -20°C, ≤50°C | Belysning | LED |
| Relativ fugtighed | ≤ 90% | Belysningens lysetid | 3 minutter |
| Kraft | 600/1000N | | |

**SE Tekniska detaljer**

| | | | |
|---|---|---|---|
| Strömförsörjning | 230 VAC + -10% 50Hz | Mottagarfrekvens | 433,92 MHZ |
| Motor | 24 VDC | Kodning | Variabel kodning |
| Arbetstemperatur | > -20°C, ≤50°C | Belysning | LED |
| Relativ fuktighet | ≤ 90% | Belysningstid | 3 minuter |
| Styrka | 600/1000N | | |

**FR Spécification technique**

| | | | |
|---|---|---|---|
| Alimentation | 230 VAC + -10% 50Hz | Fréquence du récepteur | 433,92 MHZ |
| Moteur | 24 VDC | Encodage | Système de code variable |
| Température de fonctionnement | > -20°C, ≤50°C | Eclairage | LED |
| Humidité relative | ≤ 90% | Durée d'éclairage | 3 minutes |
| Force | 600/1000N | | |

**RO Caracteristici tehnice**

| | | | |
|---|---|---|---|
| Alimentare | 230 VAC + -10% 50Hz | Frecvența receptorului | 433,92 MHZ |
| Motor | 24 VDC | Codificare | Sistem de cod variabil |
| Temperatura de lucru | > -20°C, ≤50°C | Iluminarea | LED |
| Umiditatea relativă | ≤ 90% | Timpii de lucru a iluminării | 3 minute |
| Putere | 600/1000N | | |

## ! UWAGA!

**Zagrożenie!**

Napędu lub obudowy sterownika nie wolno nigdy czyścić strumieniem wody z węża lub za pomocą myjki wysokociśnieniowej.

- Przed rozpoczęciem prac przy bramie lub napędzie zawsze wyjmować wtyczkę sieciową.
- Do czyszczenia nie stosować ługów ani kwasów.
- W razie potrzeby napęd przetrzeć suchą ściereczką.
- Nigdy nie wkładać rąk do poruszającej się bramy lub ruchomych części.
- Istnieje niebezpieczeństwo zmiażdżenia lub obrażeń w strefie mechanizmu uruchamiania bramy oraz na krawędziach bramy.
- Upewnić się, czy wszystkie śruby mocujące napęd są dobrze osadzone; w razie potrzeby dokręcić je.
- Kontrolować bramę zgodnie z instrukcją producenta.
- Jeżeli przewód zasilający nieodłączalny ulegnie uszkodzeniu, to powinien on być wymieniony u wytwórcy lub u pracownika zakładu serwisowego albo przez wykwalifikowaną osobę w celu uniknięcia zagrożenia.

## PL ZNAKI I SYMBOLE INFORMACYJNE I OSTRZEGAWCZE

**ZNACZENIE**
**opis, sugestie, uwagi**

NIEBEZPIECZEŃSTWO
Dla użytkownika oznacza niebezpieczeństwo wypadku, w tym śmiertelnego.

UWAGA
Rada jak zapobiegać zużyciu produktu.

PAMIĘTAJ
Kluczowe funkcje lub użyteczne informacje. Należy zwrócić maksymalną uwagę na informacje opatrzone tym symbolem.

INFORMACJE DODATKOWE
Informacje dodatkowe.

**ZAGROŻENIE**
ZAGROŻENIE ELEKTRYCZNE

**ZAKAZ**
NIE ZDEJMOWAĆ ZABEZPIECZEŃ

**POLECENIA**
WYŁĄCZYĆ ZASILANIE ELEKTRYCZNE PRZED PRZYSTĄPIENIEM DO PRACY LUB NAPRAWY.

## GB INFORMATION / WARNING SIGNS AND SYMBOLS

**MEANING**
**descriptions, suggestions, comments**

DANGER
A risk of accident, possibly a fatal one, to the user.

ATTENTION
Advice on how to prevent wear and tear of the product.

REMEMBER
Key functions or useful information. Pay maximum attention to information denoted as shown.

ADDITIONAL INFORMATION
Additional information.

**DANGER**
ELECTRICAL DANGER

**PROHIBITION**
DO NOT REMOVE GUARDS

**COMMANDS**
BEFORE COMMENCING WORK OR REPAIRS, TURN OFF THE POWER SUPPLY.

## DE INFORMATIONS- UND WARNZEICHEN UND -SYMBOLE

**BEDEUTUNG**
**Beschreibung, Empfehlungen, Hinweise**

GEFAHR
Für den Benutzer bedeutet es eine Unfallgefahr, davon mit tödlichem Ausgang.

HINWEIS
Ein Hinweis, wie dem Verschleiß des Produktes vorzubeugen ist.

DENKEN SIE DARAN
Funktionen von Schlüsselbedeutung oder nützliche Informationen. Den mit diesem Symbol versehenen Hinweisen ist die größte Aufme rksamkeit zu schenken.

ZUSÄTZLICHE INFORMATIONEN
Zusätzliche Informationen.

**GEFÄHRDUNG**
ELEKTRISCHE GEFÄHRDUNG

**VERBOT**
SICHERHEITSEINRICHTUNGEN NICHT ENTFERNEN

**ANWEISUNGEN**
BEVOR MIT DEN ARBEITEN ODER DER INSTANDSETZUNG BEGONNEN WIRD, SPANNUNG ABSCHALTEN.

## CZ INFORMAČNÍ A VÝSTRAŽNÉ ZNAČKY A SYMBOLY

**VÝZNAM**
**popis, doporučení, poznámky**

NEBEZPEČÍ
Uživatelům hrozí nebezpečí úrazu, včetně smrtelného.

POZNÁMKA
Rada, jak zabránit opotřebení výrobku.

PAMATUJTE
Klíčové funkce nebo užitečné informace. Věnujte maximální pozornost informacím opatřeným tímto symbolem.

DODATEČNÉ INFORMACE
Dodatečné informace.

**NEBEZPEČÍ**
ELEKTRICKÉ NEBEZPEČÍ

**ZÁKAZ**
NESNÍMEJTE ZABEZPEČENÍ

**POKYNY**
VYPNĚTE ELEKTRICKÉ NAPÁJENÍ PŘED ZAHÁJENÍM. PRÁCE NEBO OPRAVY.

## SK INFORMATION / WARNING SIGNS AND SYMBOLS

**MEANING**
**descriptions, suggestions, comments**

NEBEZPEČENSTVO
Pre používateľov: nebezpečenstvo úrazu vrátane smrteľných úrazov.

POZOR
Rada ako predísť poškodeniu produktu.

PAMATAJ
Kľúčové funkcie a užitočné informácie. Venujte maximálnu pozornosť, informáciam označeným týmto symbolom.

ĎALŠIE INFORMÁCIE
Ďalšie informácie

**UPOZORNENIE**
NEBEZPEČENSTVO ÚRAZU ELEKTRICKÝM PRÚDOM

**ZÁKAZY**
NEODSTRAŇUJTE BEZPEČNOSTNÉ PRVKY

**PRÍKAZY**
ODPOJIŤ OD ELEKTRICKÉHO NAPATIA PRED PRÁCOU ALEBO OPRAVOU

## RU ПРЕДУПРЕЖДАЮЩИЕ И ИНФОРМИРУЮЩИЕ ЗНАКИ И СИМВОЛЫ

**ЗНАЧЕНИЕ**
**описание, советы, замечания**

ОПАСНОСТЬ
Для пользователя обозначает опасность несчастного случая, в том числе смертельного.

ВНИМАНИЕ
Совет, как предупреждать износ изделия.

ПОМНИ
Ключевые функции или полезная информация. Следует обратить максимальное внимание на информацию, обозначенную таким символом.

ДОПОЛНИТЕЛЬНЫЕ ИНФОРМАЦИИ
Дополнительная информация.

**ОПАСНОСТЬ**
ЭЛЕКТРИЧЕСКАЯ ОПАСНОСТЬ

**ВОСПРЕЩЕНИЕ**
НЕ СНИМАТЬ ЗАЩИТУ

**РЕКОМЕНДАЦИИ**
ВЫКЛЮЧИТЬ ЭЛЕКТРОПИТАНИЕ ПЕРЕД НАЧАЛОМ РАБОТЫ ИЛИ РЕМОНТА.

## DK INFORMATIONS- OG ADVARSELSTEGN OG -SYMBOLER

**BETYDNING**
**beskrivelse, forslag, kommentarer**

FARE
For brugeren betyder det, at der er risiko for ulykke, herunder med dødelig udgang.

OBS
Råd vedrørende forhindring af slitage af produktet.

HUSK
Nøglefunktioner el. nyttige oplysninger. Læg særlig mærke til oplysninger markeret med dette symbol.

SUPPLERENDE OPLYSNINGER
Supplerende oplysninger.

**FARE**
ELEKTRISK FARE

**FORBUD**
SIKKERHEDSANORDNINGER MÅ IKKE FJERNES

**PÅBUD**
EL-FORSYNING FRAKOBLES INDEN PÅBEGYNDELSE AF ARBEJDE EL. REPARATION.

## SE INFORMATIONS- OCH VARNINGSSYMBOLER

**BETYDELSE**
**beskrivning och anmärkningar**

FARA
För användaren innebär denna symbol risk för olyckor, inklusive livshotande olyckor.

OBSERVERA
Anvisningar om hur man förhindrar slitage av produkten.

KOM IHÅG
Viktigaste funktioner och annan användbar information. Användaren bör ägna maximal uppmärksamhet åt all information som markeras med denna symbol.

YTTERLIGARE INFORMATION
Ytterligare information.

**RISK**
ELEKTRISK RISK

**GÖR INTE DET**
TA INTE AV SÄKERHETSSKYDDEN

**OBLIGATORISKA ÅTGÄRDER**
STÄNG AV STRÖMFÖRSÖRJNINGEN INNAN DU BÖRJAR ARBETA ELLER REPARERA.

PL

**Ogólne zalecenia montażowe**

1. Montaż powinien być wykonany przez przeszkoloną ekipę montażową posiadającą odpowiednie kwalifikacje.
2. Należy stosować się do obowiązujących przepisów BHP. Szczególną uwagę należy zwrócić na bezpieczeństwo pracy z urządzeniami elektrycznymi oraz bezpieczeństwo pracy na wysokościach.
3. Teren montażu powinien być odpowiednio oznakowany i zabezpieczony.
4. Podłoże montażowe powinny cechować:
   - w przypadku murów - sucha i równa powierzchnia o odpowiedniej wytrzymałości wykonana zgodnie z obowiązującymi przepisami budowlanymi,
   - w przypadku konstrukcji metalowych - poprawność konstrukcyjna i wytrzymałościowa.

Środki utrzymania czystości:
Zmiotka, szufelka, odkurzacz

**UWAGA!** Produkt można użytkować dopiero po całkowitym zakończeniu procesu montażu!
Miejsce montażu należy utrzymać w czystości, a po zakończeniu montażu dokładnie posprzątać. Należy przeszkolić użytkowników.

GB

**General installation tips**

1. The installation should be performed by a properly trained and qualified installation team.
2. Observe the binding OHS regulations. Pay special attention to maintaining safety when performing electrical works or works at height.
3. The installation site should be properly marked and secured.
4. The installation substrate should have the following qualities:
   - in the case of walls - dry and even surface of suitable strength, prepared in accordance the binding construction regulations,
   - in the - case of metal structures - proper strength and structural correctness.

Cleaning tools:
Brush, scoop, vacuum cleaner

**ATTENTION!** Product may only be used after the entire installation process has been completed!
Maintain cleanliness during the installation and clean.

DE

**Allgemeine Montagehinweise**

1. Die Montage ist durch ein geschultes Montageteam mit entsprechenden Qualifikationen durchzuführen,
2. Es sind die geltenden Arbeitsschutzvorschriften zu beachten. Eine besondere Aufmerksamkeit ist auf die Arbeitssicherheit sowohl bei der Arbeit mit elektrischen Geräten als auch in der Höhe zu richten,
3. Das Montagegelände ist entsprechend zu markieren und zu sichern,
4. Der Montagegrund soll folgende Eigenschaften besitzen:
   - bei Frost - trockene und ebene Oberfläche mit entsprechender Festigkeit, hergestellt gemäß den geltenden Bauvorschriften,
   bei Metallkonstruktionen - ordnungsgemäße Konstruktion und Festigkeit.

Mittel zur Sauberhaltung:
Handfeger, Handschaufel, Staubsauger

**HINWEIS!** Das Produkt kann erst benutzt werden, nachdem der Montagevorgang vollständig abgeschlossen ist!
Der Montageort ist in Sauberkeit zu halten und nach abgeschlossener Montage sorgfältig in Ordnung zu bringen.

DK

**Generelle monteringsanvisninger**

1. Montering udføres af et oplært monteringshold med relevante kvalifikationer.
2. Gældende arbejdsmiljøregler skal overholdes. Særlig mærke lægges til sikkerhed under arbejde med el-udstyr og ved arbejde i højde.
3. Området, hvor monteringsarbejdet foregår, skal være korrekt mærket og forsvarligt sikret.
4. Monteringsunderlagets egenskaber:
   - i tilfælde af murværk – tør og jævn overflade m. tilstrækkelig styrke, udført i overensstemmelse med gældende bygningsreglement,
   - i tilfælde af metalkonstruktioner – konstruktions- og styrkemæssigt korrekt udførelse.

Rengøringsudstyr:
Lille kost, fejeblad, støvsuger

**OBS!** Produktet kan ibrugtages først efter, at monteringsprocessen er afsluttet!
Monteringsstedet skal holdes rent og ryddes grundigt op efter afsluttet montering.
Husk oplæring af brugere.

CZ

**Všeobecné montážní pokyny**

1. Montáž by měla být provedena přeškolenou montážní skupinou, která má příslušné kvalifikace.
2. Dodržujte závazné předpisy bezpečnosti a ochrany zdraví při práci. Zvláštní pozornost byste měli věnovat bezpečnosti při práci na elektrických zařízeních a bezpečnosti práci ve výšce.
3. Montážní areál by měl být příslušně označen a zabezpečen.
4. Montážní podlaha by měla mít následující vlastnosti
   - v případě zdiv – suchý a rovný povrch s příslušnou spolehlivostí provedený v souladu se závaznými stavebními předpisy,
   - v případě kovových konstrukcí – konstrukční a spolehlivostní správnost.

Čisticí prostředky:
Smeták, lopatka, vysavač

**POZOR!** Výrobek může být používán teprve po celkovém ukončení procesu montáže!
Montážní místo udržujte v čistotě a po ukončení montáže pečlivě uklidtе.

SK

**Všeobecné montážne podmienky.**

1. Montáž môžu vykonávať len montážny pracovníci, ktorý boli vyškolený a majú nato príslušnú kvalifikáciu.
2. Je nutné dodržiavať bezpečnostné pravidlá podľa platných predpisov BHP. Špeciálnu pozornosť treba venovať práci s elektrickými zariadeniami a práci vo výškach.
3. Montážny priestor by mal byť riadne označený a zabezpečený.
4. Montážny podklad by mal byť následnej kvality:
   - v prípade, že je to múr : suchý a rovný povrch o potrebnej odolnosti zhodne so stavebnými predpismi
   - v prípade, že je to kovová konštrukcia: pevná a stabilná konštrukcia

Čistiace prostriedky:
Metlička, smetár, vysávač

**UPOZORNENIE!** Brána sa môže používať až po úplnom ukončení montáže.
Montážny priestor je nutné udržiavať v poriadku a po skončení montáže ho dôkladne upratať.

RU

**Общие рекомендации по монтажу**

1. Монтаж должен выполняться обученной и соответственно квалифицированной монтажной бригадой.
2. Следует соблюдать действующие требования о мерах предосторожности. Особое внимание следует обратить на безопасность работы с электрооборудованием и безопасность во время высотных работ.
3. Рабочая территория монтажа должна быть обозначена и предохранена соответствующим образом.
4. Монтажная поверхность должна характеризироваться:
   - в случае стен – сухой и ровной поверхностью соответствующей прочности, исполненной согласно действующим строительным нормам.
   - в случае металлических конструкций – конструкционной и прочностной правильностью исполнения.

Средства для наведения чистоты:
Щетка, совок, пылесос

**ВНИМАНИЕ!** Ворота можно использовать только после полного окончания процесса монтажа!
Место монтажа следует содержать в чистоте, а после монтажа тщательно поубирать.

SE

**Allmänna monteringsanvisningar**

1. Montaget ska utföras av ett utbildat monteringsteam med lämpliga kvalifikationer.
2. Man bör följa gällande föreskrifter för hälsa och säkerhet. Särskild uppmärksamhet bör ägnas åt säkerhet av elektrisk utrustning och arbetssäkerhet på höga höjder.
3. Installationsområdet bör vara lämpligt markerat och säkrat.
4. Krav beträffande monteringsunderlag:
   - murverk: tork och jämn yta med lämplig hållfasthet, utförd i enlighet med gällande byggregler,
   - metallkonstruktion: korrekt struktur och lämplig styrka.

Rengöringsmedel:
Sopborste och skyffel, dammsugare

**OBSERVERA!** Produkten kan användas först när montaget har avslutats helt.
Installationsområdet bör hållas rent och städas efter det avslutade montaget.
Användarna bör genomgå lämplig utbildning.

FR

**Recommandations générales de montage**

1. Le montage doit être effectué par une équipe de montage dûment qualifiée.
2. Il faut respecter les règles en vigueur de sécurité et santé au travail. Il convient de veiller à la sécurité lors du travail avec équipement électrique et à la sécurité lors des travaux en hauteur.
3. Le terrain où s'effectue le montage doit porter les symboles appropriés et être dûment protégé.
4. Le sol de montage doit avoir remplir les conditions suivantes :
   - en cas de murs – une surface sèche et plane, d bonne résistance, exécutée conformément à la réglementation du bâtiment en vigueur,
   - en cas d'installations en métal – une exactitude de construction et de résistance.

Appareil de nettoyage :
balayette, pelle, aspirateur

**ATTENTION !** Le produit ne peut être utilisé qu'après l'achèvement total du montage !
Il faut garder le lieu de montage propre et dès que le montage est fini, il faut le ranger.
Les usagers doivent subir une formation appropriée.

RO

**Recomandări generale de montaj**

1. Montajul trebuie efectuat de către o echipă de montaj instruită care posedă calificările necesare.
2. Trebuie respectate normele de sănătate și igienă a muncii. O atenție deosebită trebuie acordată siguranței echipamentelor electrice și siguranței de muncă la înălțime.
3. Terenul de efectuare a montajului trebuie să fie marcat și protejat corespunzător.
4. Substratul de montaj trebuie să se caracterizeze prin:
   - în cazul pereților - suprafață uscată și netedă cu o rezistență corespunzătoare, executată în conformitate cu normele de construcții actuale.
   - În cazul structurilor din metal - o structură executată corect și cu o rezistență corespunzătoare.

Mijloace de păstrare a curățeniei:
Perie de măturat, făraș, aspirator

**ATENȚIE!** Produsul poate fi utilizat exclusiv după finalizarea procesului de asamblare!
Locul de montaj trebuie păstrat în curățenie, iar după finalizarea montajului trebuie curățat bine. Utilizatori trebuie instruiți.

PL GB DE CZ SK RU DK SE FR RO

**Elementy składowe/ Contents of the box/ Boxinh/ Obsah balení alt/ Obsah dodávky/ Содержимое комплекта/ Komponenter/ Beståndsdelar/ Eléments composants/ Componente**

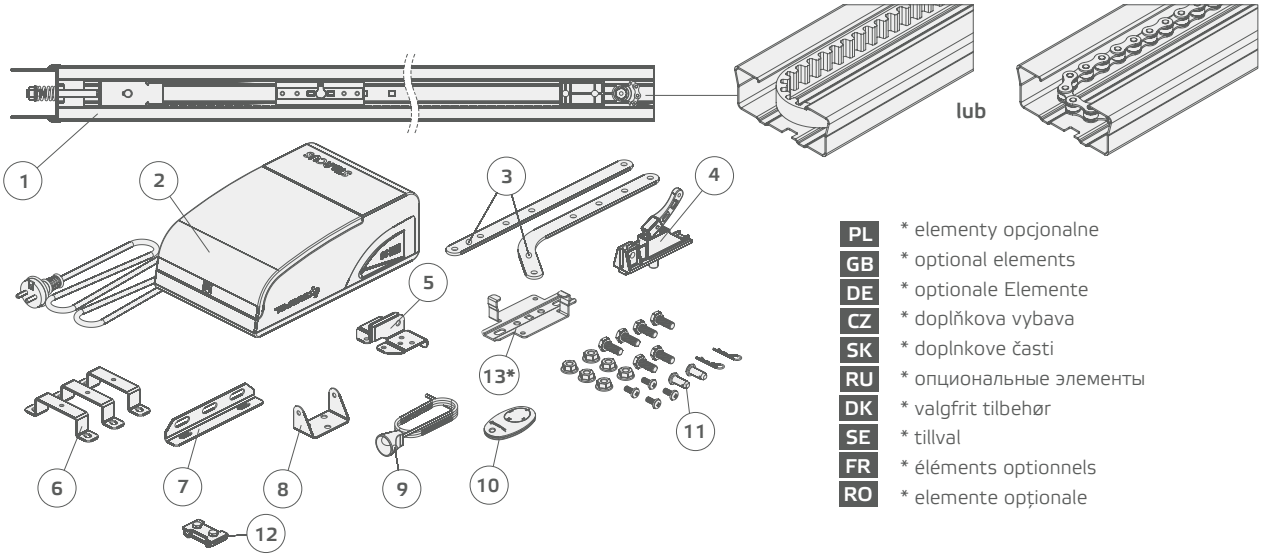


| | |
|---|---|
| PL | * elementy opcjonalne |
| GB | * optional elements |
| DE | * optionale Elemente |
| CZ | * doplňkova vybava |
| SK | * doplnkove časti |
| RU | * опциональные элементы |
| DK | * valgfrit tilbehør |
| SE | * tillval |
| FR | * éléments optionnels |
| RO | * elemente opționale |

PL GB DE CZ SK RU DK SE FR RO

**Narzędzia i sprzęt niezbędny do instalacji/ Recommended Tools/ Werkzeuge und Geräte für die Installation benötigt/ Doporučené nářadí a vybavení pro instalaci/ Náradia a pomôcky odporúčané pre montáž/ Инструменты и оборудование необходимые для установки/ Værktøjer og udstyr, som er nødvendige mhp. montering/ Verktyg och utrustning som behövs för installation/ Outils et équipement nécessaires à l'installation/ Unelte și echipamente necesare pentru instalare**

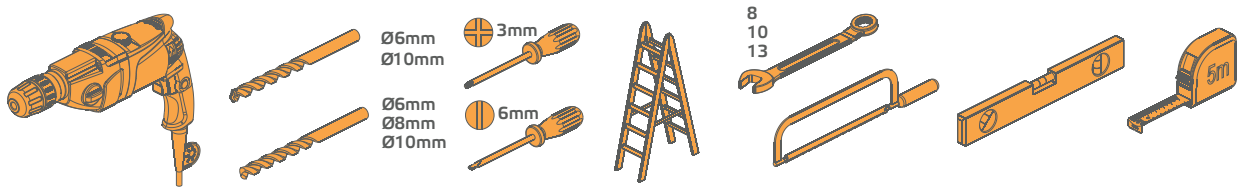


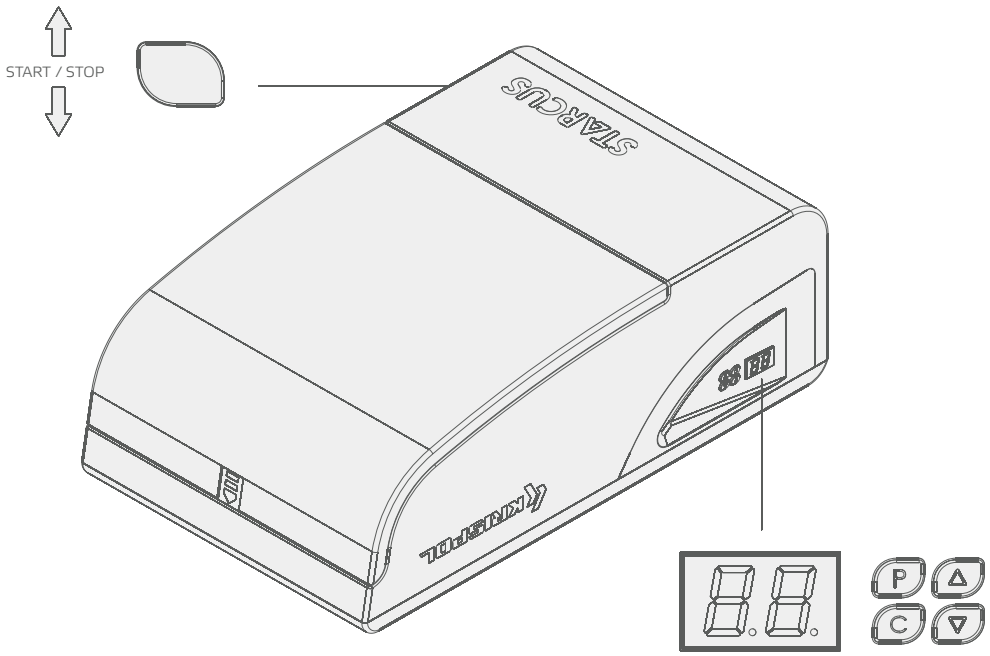

PL GB DE CZ SK RU DK SE FR RO

**Schemat połączeń płyty sterującej/ Electrical terminals and connections/ Elektrische Klemmen und Verbindungen/ Elektronické konektory a zapojení/ Elektrické konektory a zapojenie/ Монтажная схема пульта управления/ Skema over styrepladens forbindelser/ Kopplingsschema för styrkort/ Schéma de connexions de la carte de commande/ Schema de îmbinare a unității de control**

| | 1 | 2 | 3 | 4 | 5 | 6 |
|---|---|---|---|---|---|---|
| GB | – | Push button | Safety Beam | Flash | Pass door switch/ STOP | External 24V battery (optional) |
| PL | – | Przełącznik impulsowy | Fotokomórki | Lampa | Kontaktron/STOP | Akumulator awaryjny |
| DE | – | Impulsschalter | Sicherheits-balken | Beleuchtung | Schlupftur Schal-ter/STOP | Notfallakku |
| SK | – | Impulzný prepínač | Bezpečnostní lišta | Osvetlenie | Integrované dveře prepínač/STOP | Núdzový akumulátor |
| CZ | – | Impulsový prepínač | Bezpecnostni lista | Osvětlení | Integrované dveře přepínač/STOP | Nouzový akumulátor |
| RU | – | импульс пере-ключатель | Фотобарьер | Освещение | прохождение двери переключа-тель/СТОП | Аккумулятор аварийного питания |
| DK | – | Impulsafbryder | Fotoceller | Lampe | Reed-kontakt/ STOP | Nødbatteri |
| SE | – | Pulsomkopplare | Fotoceller | Lampa | Reedomkopplare/ STOPP | Nödbatteri |

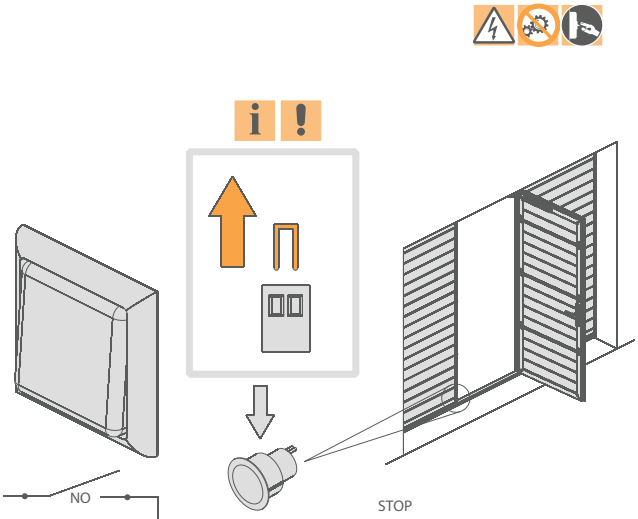

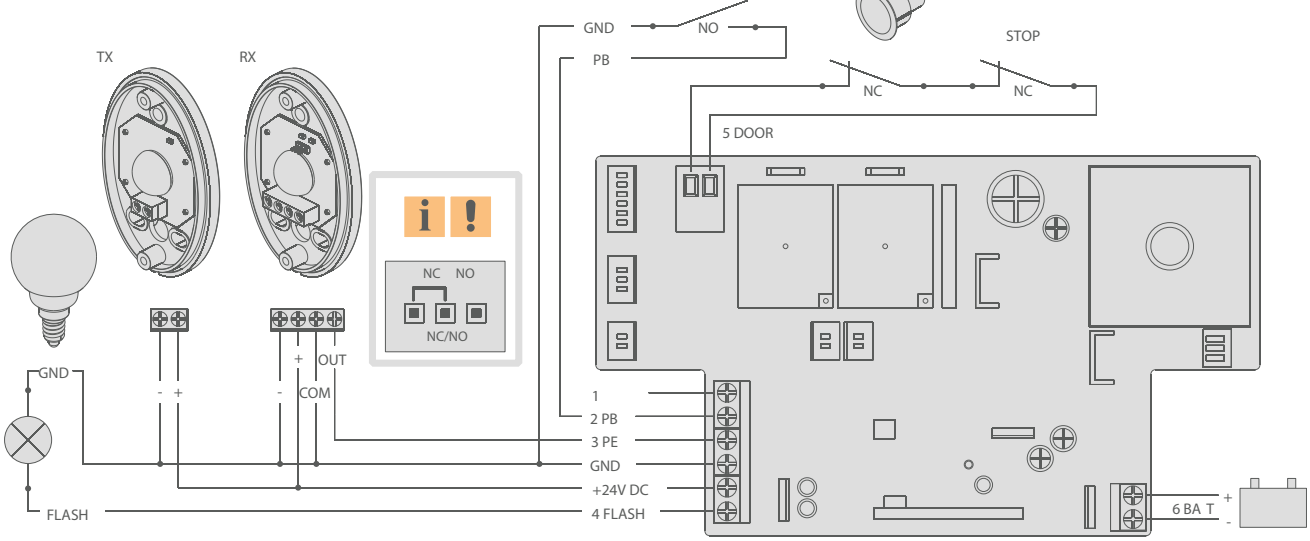


Zabrania się podłączania napędu do gniazdka bez uziemienia

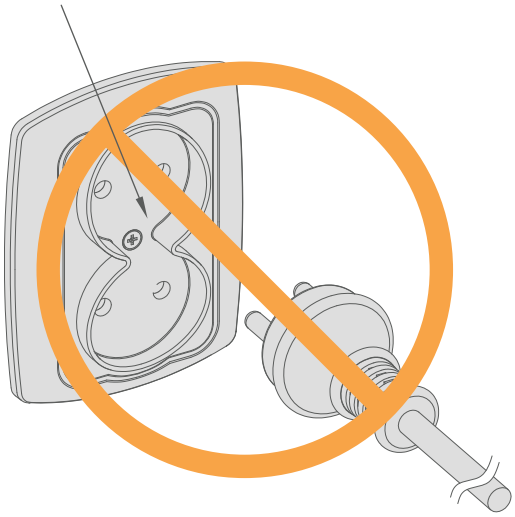

PE - Uziemienie !!!

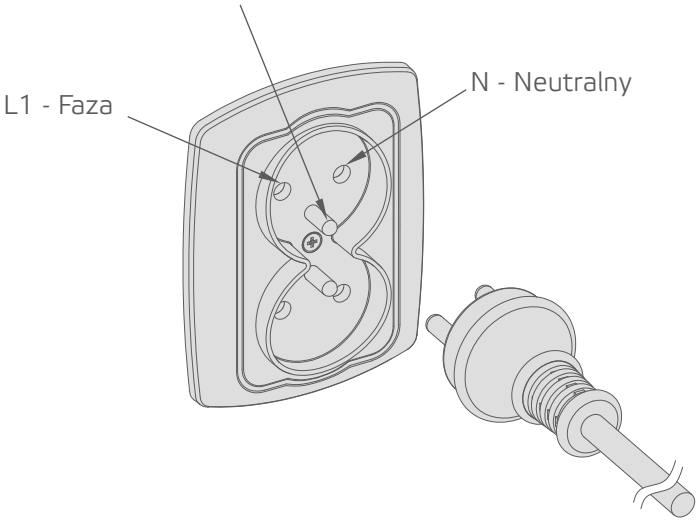

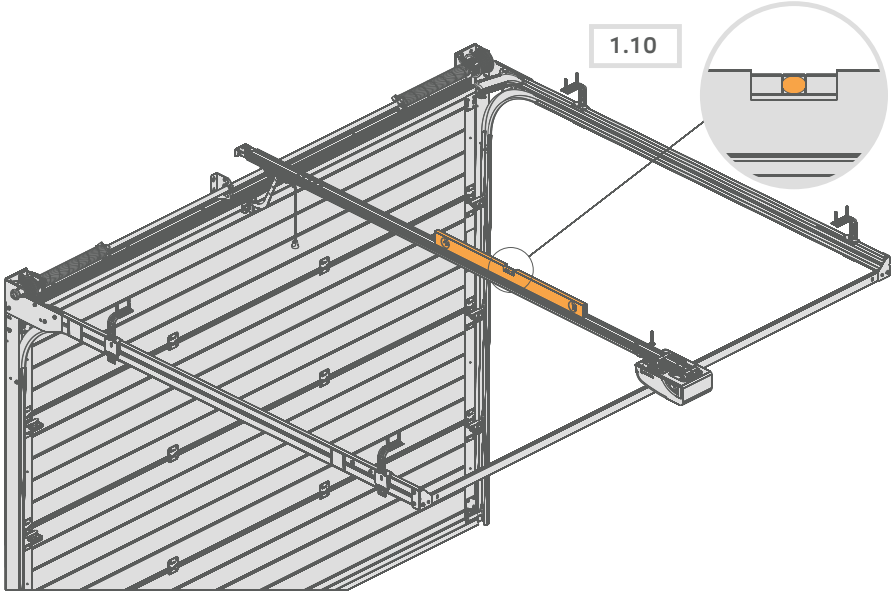
1.10

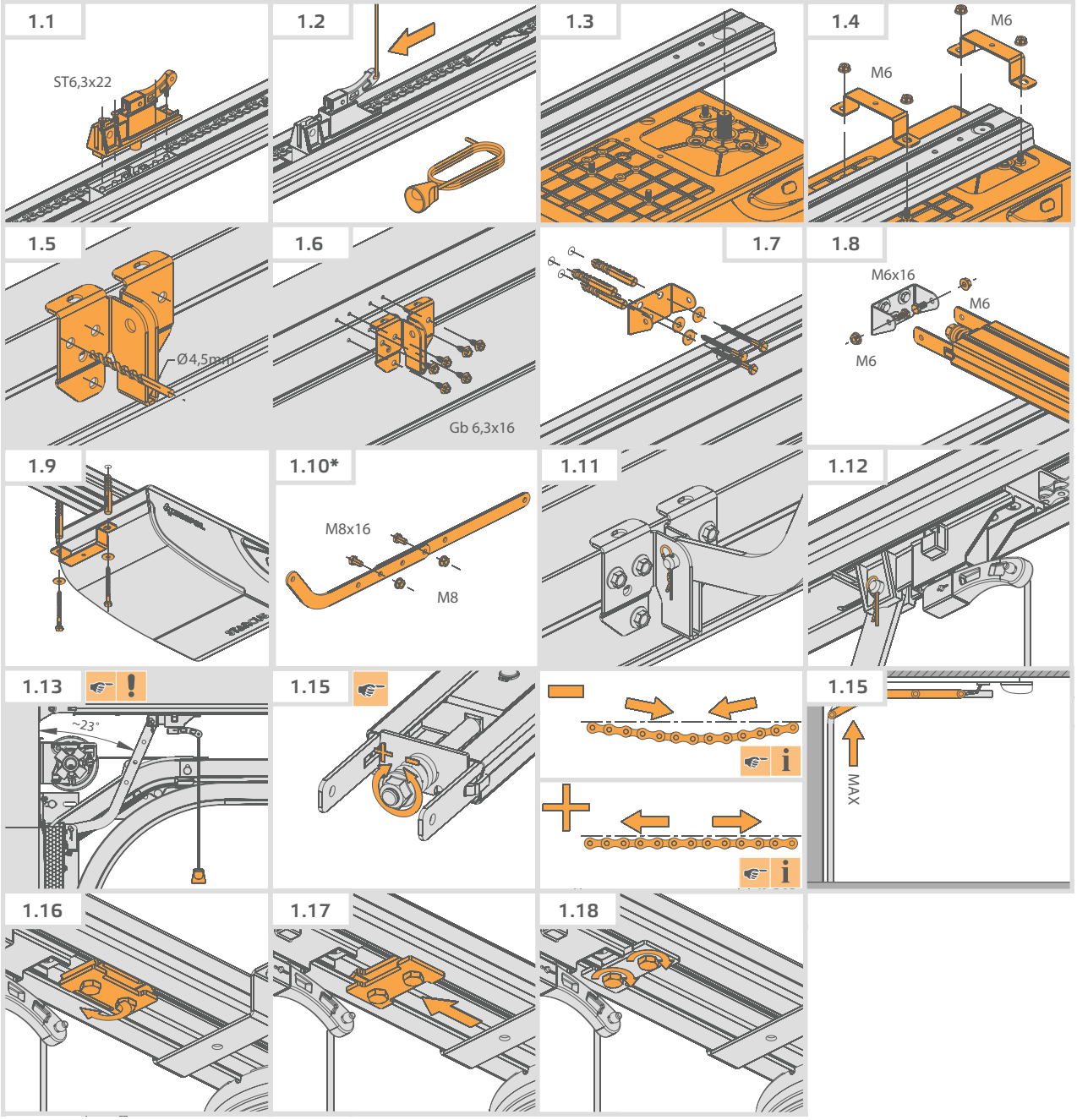
1.1
ST6,3x22
1.2
1.3
1.4
M6
M6
1.5
Ø4,5mm
1.6
Gb 6,3x16
1.7
1.8
M6x16
M6
M6
1.9
1.10*
M8x16
M8
1.11
1.12
1.13
~23°
1.15
1.15
MAX
1.16
1.17
1.18

PL GB DE CZ SK RU DK SE FR RO

**Poprowadzenie przewodów w bramie - widok od góry i od środka/ Routing the wires in the gate - view from the top and from the inside/ Verlegung von Leitungen innerhalb des Tores – Ansicht von oben und innen/ Vedení vodičů v bráně - pohled shora a ze středu/ Vedení vodičov v bráne - pohľad zhora a zo stredu/ Разводка проводов в воротах – вид сверху и внутри/ Føring af ledninger i porten - set oppefra og indefra/ Kabeldragning i porten - vy uppifrån och inifrån/ Guidage de fils dans la porte - vue du haut et de l'intérieur/ Instalarea cablurilor în ușa de garaj - vedere de sus și din interior**

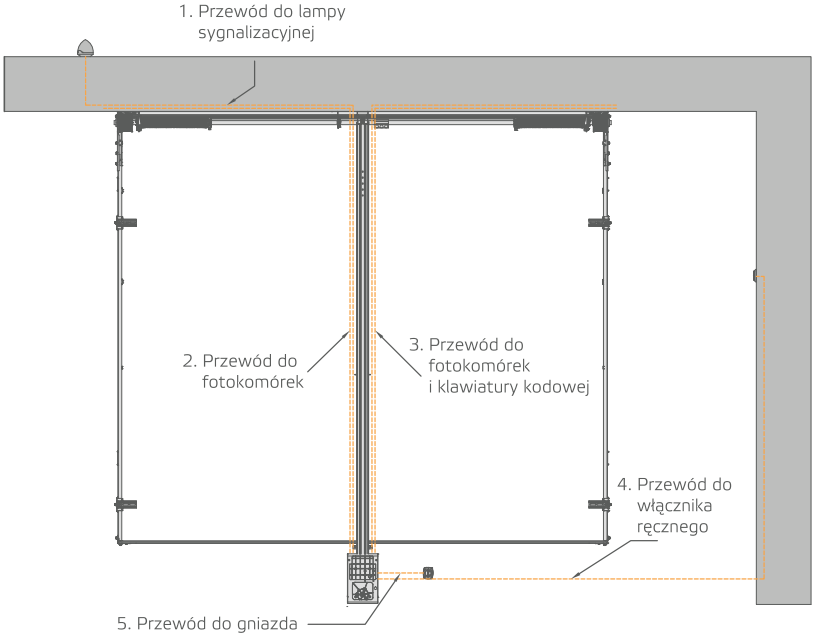


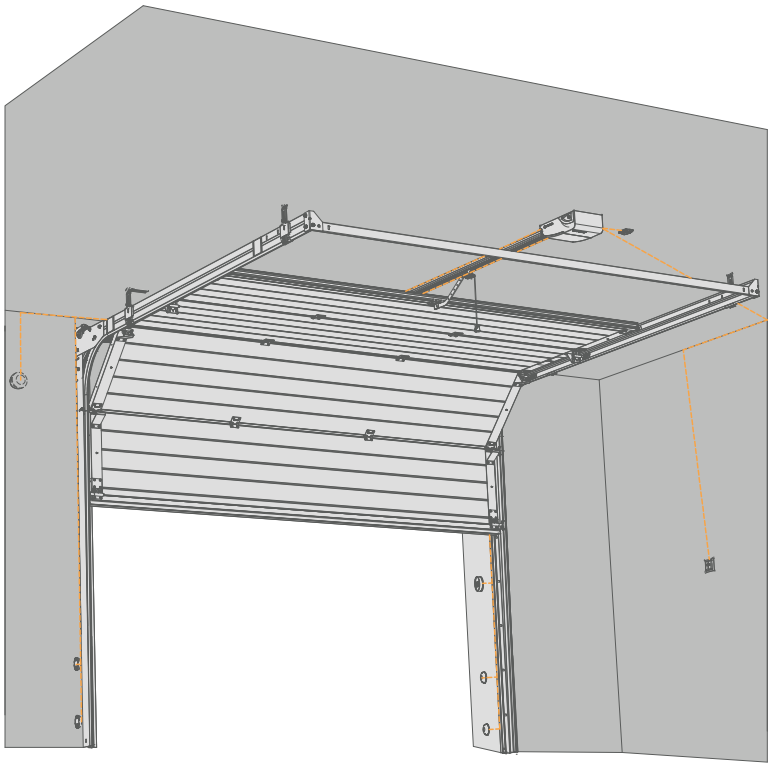

**GB**
1. Wire for the signal lamp
2. Wire for the photocells
3. Wire for the photocells and the code keyboard
4. Wire for the manual switch
5. Wire for the outlet

**DE**
1. Leitung für Signalleuchte
2. Leitung für Lichtschranken
3. Leitung für Lichtschranken und Codetastatur
4. Leitung für Handschalter
5. Leitung für Steckdose

**CZ**
1. Vodič do signalizační kontrolky
2. Vodič do fotobuněk
3. Vodič do fotobuněk a kódové klávesnice
4. Vodič do ručního spínače
5. Vodič do zásuvky

**SK**
1. Vodič do signalizačnej kontrolky
2. Vodič do fotobuniek
3. Vodič do fotobuniek a kódovej klávesnice
4. Vodič do ručného spínača
5. Vodič do zásuvky

**RU**
1. Провод для сигнального маячка
2. Провод для фотоэлементов
3. Провод для фотоэлементов и кодовой клавиатуры
4. Провод для ручного включателя
5. Провод для розетки

**DK**
1. Ledning t. signallampe
2. Ledning t. fotoceller
3. Ledning t. fotoceller og kodetastatur
4. Ledning t. manuel afbryder
5. Ledning t. stikkontakt

**SE**
1. Kabel till signallampa
2. Kabel till fotoceller
3. Kabel till fotoceller och tangentsatsen
4. Kabel till manuell brytare
5. Kabel till uttag

**FR**
1. Fil de témoin de signalisation
2. Fil de photo-cellules
3. Fil de photo-cellules et du clavier à code
4. Fil de commande manuel de marche
5. Fil de prise de courant

**RO**
1. Cablul luminii de semnalizare
2. Cablul fotocelulelor
3. Cablul fotocelulelor și tastaturii de codificare
4. Cablul comutatorului manual
5. Cablu pentru priză

PL GB DE CZ SK RU DK SE FR RO

## Strefy niebezpieczne/ Dangerous zones/ Gefahrenzonen/ Nebezpečné zóny/ Nebezpečné zóny/ Опасные зоны/ Farezoner/ Farliga zoner/ Espaces à risque/ Zone periculoase

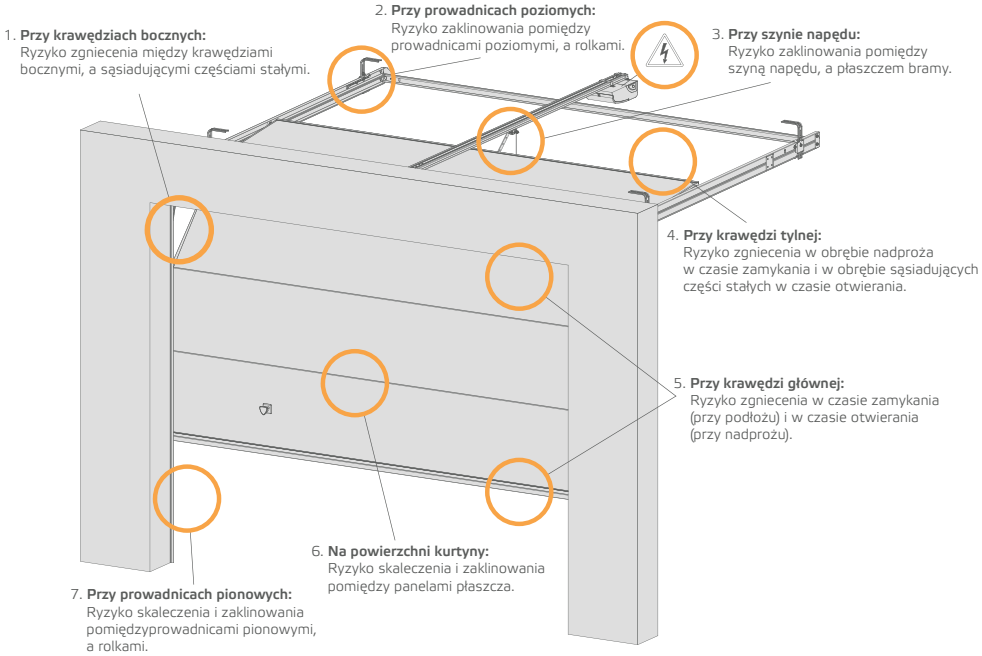


**GB**

1. **At the side edges:** The risk of being crushed between the side edges and adjacent fixed elements.
2. **At the horizontal guides:** The risk of pinching between the horizontal guides and rollers.
3. **At the drive rail:** The risk of catching between the drive rail and door casing.
4. **At the rear edge:** The risk of being crushed in the lintel area during closing, and in the area of adjacent fixed elements, during opening.
5. **At the main edge:** The risk of being crushed during closing (near the ground) and during opening (near the lintel).
6. **On the surface of the curtain:** Risk of injury and pinching between the casing panels.
7. **At the vertical guides:** The risk of injury and pinching between the vertical guides and rollers.

**DE**

1. **An den Seitenkaten:** Quetschgefahr zwischen den Seitenkanten und den angrenzenden festen Teilen.
2. **An den horizontalen Führungen:** Klemmgefahr zwischen den horizontalen Führungen und Rollen.
3. **An der Antriebsschiene:** Klemmgefahr zwischen der Antriebsschiene und Tormantel.
4. **An der hinteren Kante:** Quetschgefahr im Bereich des Sturzes beim Schließen und im Bereich der angrenzenden Teile beim Öffnen.
5. **An der Hauptkante:** Quetschgefahr beim Schließen (am Boden) und beim Öffnen (am Sturz).
6. **An der Oberfläche des Vorhangs:** Verletzungs- und Klemmgefahr zwischen den Segmenten des Mantels.
7. **An den vertikalen Führungen:** Verletzungs- und Klemmgefahr zwischen den vertikalen Führungen und Rollen.

**CZ**

1. **U bočních hran:** Riziko pohmoždění mezi bočnímu hranami a sousedními pevnými tělesy.
2. **U vodorovných vodítek:** Riziko zaklínění mezi vodorovnými vodítky a válečky.
3. **U kolejnice pohonu:** Riziko zaklínění mezi kolejnicí pohonu a pláštěm vrat.
4. **U zadní hrany:** Riziko pohmoždění v oblasti nadpraží v době zavírání a v oblasti sousedních pevných částí během otevírání.
5. **U hlavní hrany:** Riziko pohmoždění v době zavírání (u podloží) a během otevírání (u nadpraží).
6. **Na povrchu clony:** Riziko zmrzačení a zaklínění mezi panely pláště.
7. **U svislých vodítek:** Riziko zmrzačení a zaklínění mezi svislými vodítky a válečky.

**SK**

1. **Pri bočných okrajoch:** Riziko pomliaždenia medzi bočnými okrajmi a priliehajúcimi pevnými časťami.
2. **Pri vodorovných vodiacich lištách:** Nebezpečenstvo zakliesnenia medzi vodorovnými vodiacimi lištami a kolieskami
3. **Pri koľajnici pohonnej jednotky:** Riziko zakliesnenia medzi koľajnicou pohonnej jednotky a plášťom brány.
4. **Pri zadnom okraji:** Riziko pomliaždenia v priestore prekladu počas zatvárania a v priestore priliehajúcich pevných častí počas otvárania.
5. **Pri prednom okraji:** Riziko pomliaždenia pri zatváraní (pri podlahe) a počas otvárania (pri preklade).
6. **Na povrchu plášťa:** Nebezpečenstvo poranenia a zakliesnenia medzi panelmi plášťa.
7. **Pri zvislých vodiacich lištách:** Nebezpečenstvo poranenia a zakliesnenia medzi zvislými vodiacimi lištami a kolieskami.

**RU**

1. **Возле боковых краев:** Риск сдавливания между боковыми краями и соседними жесткими элементами.
2. **Возле горизонтальных направляющих:** Риск зажатия между горизонтальными направляющими и роликами
3. **Возле шины привода:** Риск зажатия между шиной привода и полотном ворот
4. **Возле заднего края:** Риск сдавливания в области перемычки при закрывании и в области соседних жестких элементов при открывании
5. **Возле основного края:** Риск сдавливания при закрывании (у основания) и при открывании (возле перемычки)
6. **На поверхности полотна ворот:** Риск травмирования и зажатия между панелями полотна.
7. **Возле вертикальных направляющих:** Риск травмирования и зажатия между вертикальными направляющими и роликами.

**DK**

1. **Ved sidekantene:** Klemfare mellom sidekantene og tilstøtende bygningsdeler.
2. **Ved horisontale ledeskinner:** Klemfare mellom horisontale ledeskinner og skinner.
3. **Ved skinne til drivenheten:** Fare for klemskade mellom skinnen og panelene.
4. **Ved bakkanten:** Klemfare nær overliggeren under lukking, og ved tilstøtende bygningsdeler under åpning.
5. **Ved hovedkanten:** Klemfare under lukking (nær gulvet) og under åpning (nær overliggeren).
6. **På gardinens overflate:** Fare for kuttskader og klemming mellom panelene.
7. **Ved vertikale styreskinner:** Fare for kuttskader og klemming mellom vertikale styreskinner og ruller.

**SE**

1. **Sidokanter:** Risk för klämning mellan sidokanten och anliggande fasta element.
2. **Vågräta styrskenor:** Risk för inklämning mellan de lodräta styrskenorna och rullarna.
3. **Drivskena:** Risk för inklämning mellan drivskenan och portbladet.
4. **Bakkanten:** Risk för klämning i överstycket under stängning och i näraliggande fasta element under öppning.
5. **Över- och nederkanten:** Klämrisk vid stängning (mark) och öppning (överstycke).
6. **Panelyta:** Risk för skärskador och inklämning mellan portens paneler.
7. **Lodräta styrskenor:** Risk för skärskador och inklämning mellan styrskenorna och rullarna.

**FR**

1. **Arêtes latérales :** Risque d'écrasement entre les arêtes latérales et les pièces fixées voisinantes.
2. **Rails de guidage horizontaux :** Risque de coincement entre les rails de guidage horizontaux et les galets.
3. **Rail d'entraînement :** Risque de coincement entre le rail d'entraînement et le tablier de la porte.
4. **Arête arrière :** Risque d'écrasement à proximité du linteau lors de la fermeture et à proximité des pièces fixées voisinantes lors de l'ouverture.
5. **Arête principale :** Risque d'écrasement lors de la fermeture (près du sol) et lors de l'ouverture (près du linteau).
6. **Sur la surface du rideau :** Risque de blessure et de coincement entre les panneaux du tablier.
7. **Ferrures verticales :** Risque de blessure et de coincement entre les rails de guidage verticaux et les galets.

**RO**

1. **La marginile laterale:** Risc de strivire între marginile laterale și părțile adiacente ale pieselor fixe.
2. **La ghidajele orizontale:** Există riscul de blocare între șinele orizontale și role
3. **La șina de unității de acționare:** Există riscul de blocare între șina unității de acționare și mantaua ușii
4. **La marginea posterioară:** Riscul de strivire în zona pragului superior în momentul închiderii și în zona pieselor fixe adiacente în momentul deschiderii
5. **La marginea principală:** Riscul de strivire în timpul închiderii (la sol) și în momentul deschiderii (de pragul superior)
6. **Pe suprafața cortinei:** Riscul de rănire și blocare între panourile mantalei.
7. **La ghidajele verticale:** Există riscul de rănire și blocare între șinele verticale și role.

PL GB DE CZ SK RU DK SE FR RO

**Przykład umiejscowienia naklejki ostrzegawczej/ An example of the location of the warning sticker/ beispielhafte Anbringungsstelle des Warnaufklebers/ Příklad umístění výstražné nálepky/ Príklad umiestenia výstražnej nálepky/ Пример размещения предупреждающей наклейки/ Eksempelvis placering af et advarselsmærke/ Exempel på placering av varningsdekal/ Exemple de situation d'autocollant d'avertissement/ Exemplu de amplasare a etichetei autocolante de avertizare**

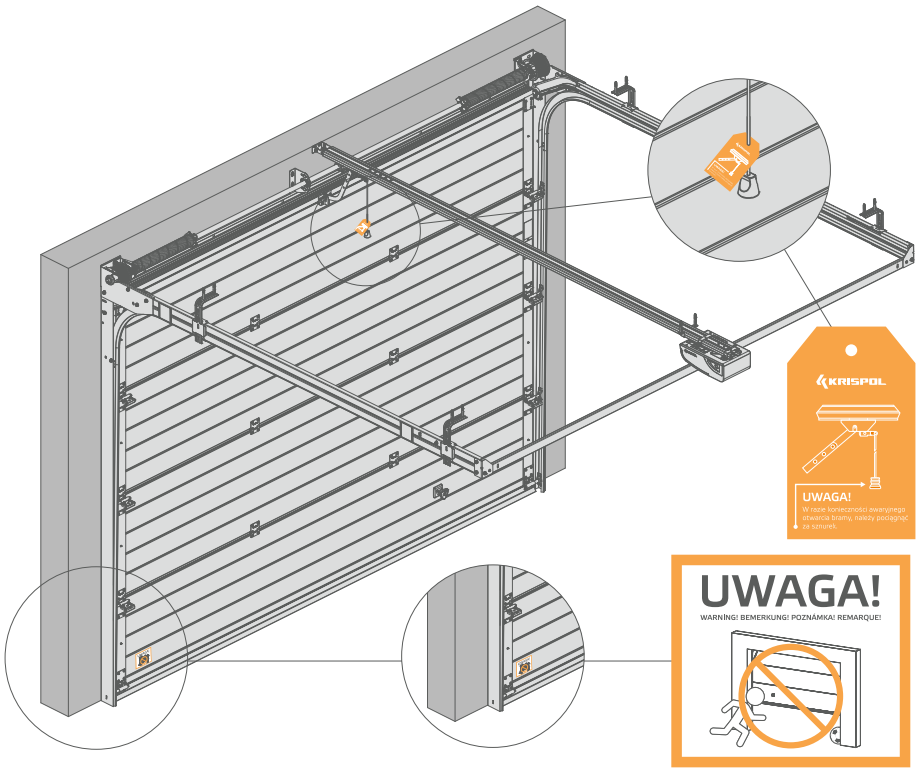


PL GB DE CZ SK RU DK SE FR RO

**Wymiary/ Dimensions/ Abmessungen/ Rozměry/ Rozmery/ Размеры/ Mål/ Mått/ Dimensions/ Dimensiuni**

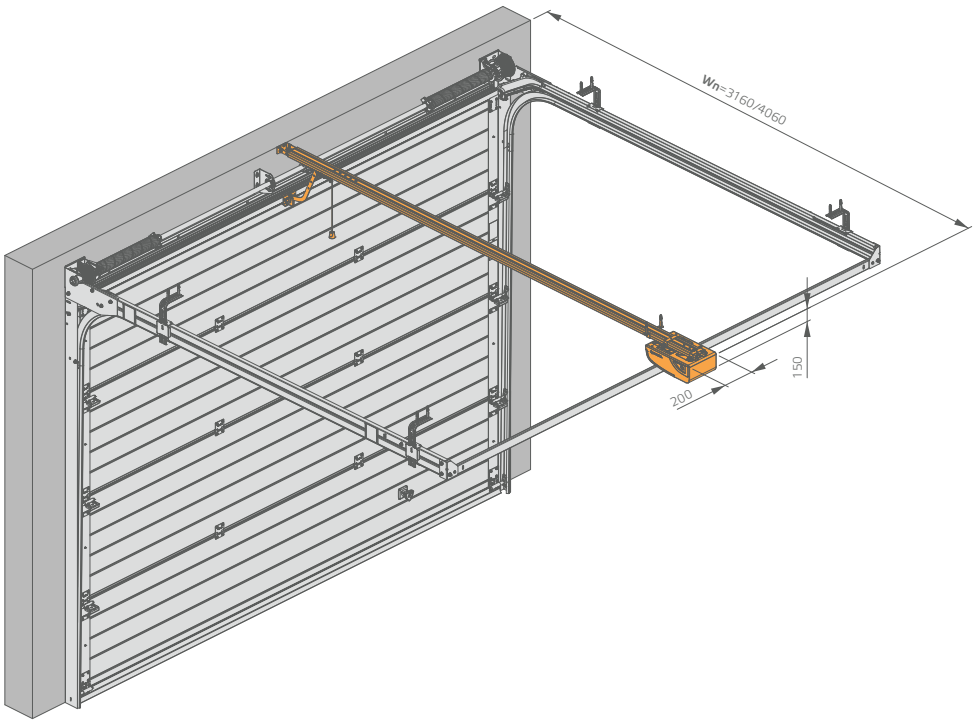

PL GB DE CZ SK RU DK SE FR RO

**Wymiana bezpiecznika/ Replacement of the fuse/ Austausch der Sicherung/ Výměna pojistky/ Výmena poistky/ Замена предохранителя/ Udskiftning af sikring/ Säkringsbyte/ Remplacement de fusible/ Înlocuirea siguranței**

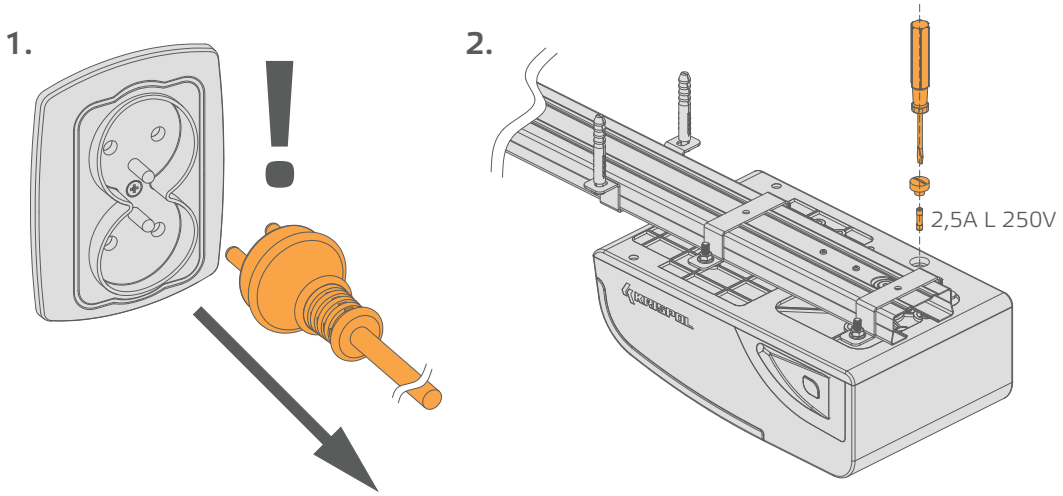


PL GB DE CZ SK RU DK SE FR RO

**Wymiana baterii w pilocie/ Replacement of the battery in the remote/ Austausch der Batterien in der Fernbedienung/ Výměna baterie v dálkovém ovládači/ Výmena batérie v diaľkovom ovládači/ Замена батареек в пульте/ Udskiftning af batterier i fjernkontrollen/ Byte av batteri i fjärrkontrollen/ Remplacement de piles de télécommande/ Înlocuirea bateriilor din telecomandă**

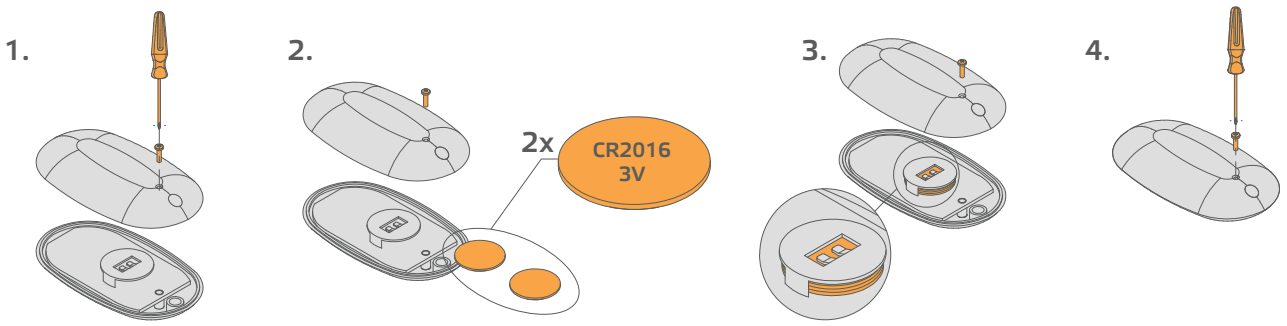


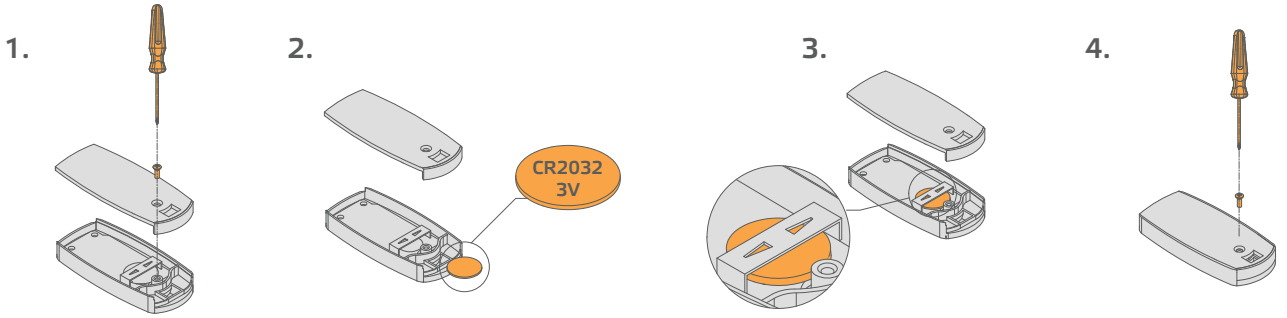

PL GB DE CZ SK RU DK SE FR RO

**Wymiana przewodu zasilającego/ Replacing the power cable/ Ersetzen Sie das Netzkabel/ Výměna napájecího kabelu/ Výmena napájacieho kábla/ Замена кабеля питания/ Udskiftning af strømkablet/ Byte av nätkabeln/ Remplacement du câble d'alimentation/ Remontarea cablului de alimentare**

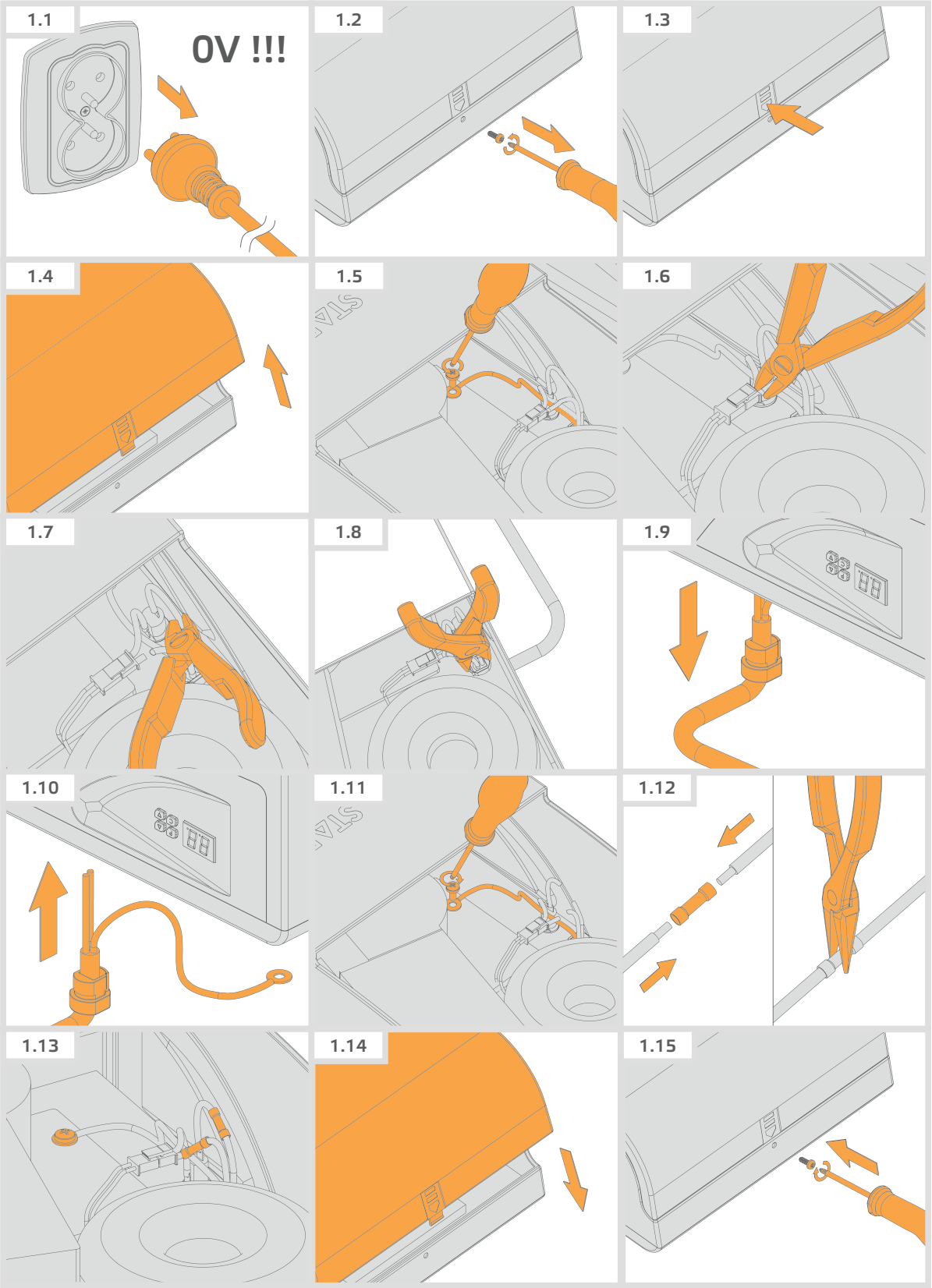


## ! UWAGA!

Jeżeli przewód zasilający nieodłączalny ulegnie uszkodzeniu, to powinien on być wymieniony u wytwórcy lub u pracownika zakładu serwisowego albo przez wykwalifikowaną osobę w celu uniknięcia zagrożenia.

PL

## Programowanie

| | | |
|---|---|---|
| 1 | **Przygotowanie** | |
| 2 | Dźwignia zwalniająca wózek jest ustawiona w pozycji poziomej, przesunąć drzwi ręcznie | |
| 3 | Włączyć zasilanie, lampa zapala się, kiedy wyświetlacz pokazuje od ‘99’ do ‘11’ | **99 - 11** |
| 4 | Wyświetlacz pokazuje pozycję oczekiwania ‘- -’ | **––** |
| 5 | **Ustawienia pozycji otwarcia i zamknięcia** | |
| 6 | Wcisnąć i przytrzymać przycisk **P**, aż wyświetli się ‘P1’ | **P1** |
| 7 | Wcisnąć przycisk **P** ponownie, wyświetli się ‘OP’ | **OP** |
| 8 | Wcisnąć i przytrzymać przycisk **Δ**, podczas otwarcia miga ‘OP’ | **OP** |
| 9 | Zwolnić przycisk **Δ** kiedy osiągnięta zostanie pozycja otwarcia | |
| 10 | Korzystać z przycisków **Δ** oraz **∇**, by wyregulować pozycję otwarcia | |
| 11 | Wcisnąć **P**, wyświetlone zostanie ‘CL’ | **CL** |
| 12 | Wcisnąć i przytrzymać przycisk **∇**, podczas zamykania miga ‘CL’ | **CL** |
| 13 | Korzystać z przycisków **Δ** oraz **∇**, by wyregulować pozycję zamknięcia | |
| 14 | Wcisnąć **P**, drzwi będą się otwierać i zamykać automatycznie, by ustalić normalne wymagania dotyczące siły mechanicznej. Na końcu wyświetli się ‘- -’ | **––** |
| 15 | **Dodawanie pilotów.** | |
| 16 | Proszę wcisnąć przycisk **C**, wyświetli się ‘Su’. | **Su** |
| 17 | Wybrać i wcisnąć przycisk na pilocie. | |
| 18 | Wcisnąć ponownie ten sam przycisk w celu potwierdzenia.‘SU’ zacznie migać, a potem wyświetlone zostanie ‘- -’. | **SU** |
| 19 | Powtórzyć opisane powyżej kroki, by dodać dodatkowe piloty eKey. W pamięci przechowywana może być maksymalna liczba 20 pilotów. Próba dodania kolejnego pilota doprowadzi do wyświetlenia ‘FU’ | |
| 20 | **Usuwanie pilotów** | |
| 21 | Uwaga: ta funkcja prowadzi do usunięcia wszystkich pilotów | |
| 22 | Wcisnąć i przytrzymać przycisk **C** przez okres 8 sekund. Wyświetlone zostanie ‘dL’ | **dL** |
| 23 | **Obsługa regulacji siły mechanicznej** | |
| 24 | Wcisnąć i przytrzymać przycisk **P**, aż wyświetli się ‘P1’ | **P1** |
| 25 | Wcisnąć raz przycisk **Δ**. Wyświetlone zostanie ‘P2’ | **P2** |
| 26 | Wcisnąć ponownie **P**. Wyświetlone zostanie bieżące ustawienie siły. Wcisnąć **Δ** lub **∇**, by zwiększyć lub zmniejszyć tę wartość o jeden poziom w tym samym czasie. Wartość maksymalna to ‘F9’, wartość minimalna to ‘F1’. Wcisnąć **P**, by potwierdzić. | |
| 27 | Ustawienia domyślne to ‘F3’ | **F3** |
| 28 | **Fotokomórki  aktywacja i deaktywacja** | |
| 29 | Wcisnąć i przytrzymać przycisk **P**, aż wyświetli się ‘P1’ | **P1** |
| 30 | Wcisnąć dwukrotnie przycisk **Δ**. Wyświetlone zostanie ‘P3’ | **P3** |
| 31 | Wcisnąć przycisk **P**, by pokazywał status fotokomórki. ‘H0’ oznacza wyłączona, ‘H1’ oznacza włączona. | **H0 - H1** |
| 32 | Wcisnąć przycisk **Δ**, by włączyć. Wyświetlone zostanie ‘H1’ | **H1** |
| 33 | Wcisnąć przycisk **∇**, by wyłączyć. Wyświetlone zostanie ‘H0’ | **H0** |
| 34 | Wcisnąć przycisk **P**, by potwierdzić i wyjść. | |
| 35 | Uwaga: Jeżeli fotokomórki nie są zainstalowane, upewnić się, że wymieniona wyżej funkcja jest wyłączona. W przeciwnym razie mechanizm  obsługujący otworzy się, ale się nie zamknie. | |
| 36 | **Automatyczne zamykanie** | |
| 37 | Wcisnąć i przytrzymać przycisk **P**, aż wyświetli się ‘P1’ | **P1** |
| 38 | Wcisnąć trzykrotnie przycisk **Δ**. Wyświetlone zostanie ‘P4’ | **P4** |
| 39 | Wcisnąć przycisk **P**, by pokazywał status automatycznego zamykania. ‘b0’ oznacza brak automatycznego zamykania. ‘b9’ oznacza maksymalne zamykanie. | **b0 - b9** |
| 40 | Wcisnąć przycisk **Δ** by zwiększyć lub przycisk **∇** by zmniejszyć opóźnienie o jedną minutę. | |
| 41 | Wcisnąć przycisk **P**, by potwierdzić i zamknąć. | |
| 42 | **Blokowanie pilota** | |
| 43 | Wcisnąć i przytrzymać przycisk **P**, aż wyświetli się ‘P1’ | **P1** |
| 44 | Wcisnąć cztery razy przycisk **Δ**. Wyświetlone zostanie ‘P5’ | **P5** |
| 45 | Wcisnąć ponownie **P**. Wyświetlone zostanie bieżące ustawienie ‘uL ’ – brak blokady pilota. | **uL** |
| 46 | Wcisnąć raz przycisk **Δ**. Wyświetlone zostanie ‘Lc’ – aktywacja blokady pilota. | **Lc** |
| 47 | Wcisnąć przycisk **P**, by potwierdzić i wyjść. | |

**Otwieranie bramy**
**uL** – otwarcie bramy po naciśnięciu przycisku wcześniej zaprogramowanego na odpowiednim kanale.
**Lc** – otwarcie bramy po naciśnięciu przycisku z symbolem kłódki i następnie przycisku wcześniej zaprogramowanego na odpowiednim kanale.

**Zamykanie bramy**
**uL/Lc** – naciśnięcie przycisku zaprogramowanego na odpowiednim kanale.

**Uwagi i ostrzeżenia**
Obsługiwać bramę tylko wtedy, gdy widać wszystko co znajduje się w zasięgu tych drzwi.
Nie pozwalać dzieciom na zabawę mechanizmami kontrolnymi.
Upewnić się, że ludzie nie przebywają w zasięgu pracy bramy, jak również, że nie ma tam żadnych zwierząt ani rzeczy.
Napęd jest przeznaczony do montażu i pracy wewnątrz.
Brama oraz mechanizm obsługujący powinny być serwisowane co roku.

GB

## Programming

| | | |
|---|---|---|
| 1 | **Preparation** | |
| 2 | With the Carriage Release Lever horizontal, move the door by hand until the Carriage engages, with the Shuttle. | |
| 3 | Turn on the power, the Lamp comes on while the Display runs from '99' to '11'. | **99 - 11** |
| 4 | The Display changes to '--'. Standby Mode. | **--** |
| 5 | **Setting Open and Close Positions** | |
| 6 | Press and hold the **P** button, until 'P1' is displayed. | **P1** |
| 7 | Press **P** again, 'OP' is displayed. | **OP** |
| 8 | Press and hold the **Δ** button. While opening, 'OP' flashes. | **OP** |
| 9 | Release the **Δ** button when the open position is reached. | |
| 10 | Use the **Δ** or **∇** buttons to adjust the open position. | |
| 11 | Press **P**, and 'CL' is displayed. | **CL** |
| 12 | Press and hold the **∇** button. While closing, 'CL' flashes. | **CL** |
| 13 | Use the **Δ** or **∇** buttons to adjust the closed position. | |
| 14 | Press **P**, and the door will open and close automatically to establish normal force requirements. Finally '--' is displayed. | **--** |
| 15 | **Adding Remotes** | |
| 16 | Press the **C** button. 'Su' is displayed. | **Su** |
| 17 | Choose and press a button on the Remote. | |
| 18 | Press the same button again to confirm.'SU' flashes and then '--' is displayed. | **SU** |
| 19 | Repeat the above steps for additional eKey Remotes. A maximum of 20 may be stored. An attempt to add another will display 'Fu'. | |
| 20 | **Deleting Remotes** | |
| 21 | Caution: This function deletes all remotes | |
| 22 | Press and hold the **C** button for 8 seconds. 'dL' is displayed | **dL** |
| 23 | **Operating Force Adjustment** | |
| 24 | Press and hold the **P** button, until 'P1' is displayed. | **P1** |
| 25 | Press the **Δ** button once. 'P2' is displayed. | **P2** |
| 26 | Press **P** again. The current force setting is displayed. Press **Δ** or **∇** to increase or decrease this value by one step at a time. Maximum is 'F9'; Minimum is 'F1'. Press **P** to confirm. | |
| 27 | Default setting is 'F3' | **F3** |
| 28 | **Safety Beam – Enabling and Disabling** | |
| 29 | Press and hold the **P** button, until 'P1' is displayed. | **P1** |
| 30 | Press the **Δ** button twice. 'P3' is displayed. | **P3** |
| 31 | Press the **P** button to show the beam Status. 'H0' means Disabled, 'H1' means Enabled. | **H0 - H1** |
| 32 | Press the **Δ** button to Enable. 'H1' is displayed. | **H1** |
| 33 | Press the **∇** button to Disable. 'H0' is displayed. | **H0** |
| 34 | Press the **P** button to confirm and exit. | |
| 35 | NOTE: If Safety Beams are not fitted, ensure the above function is Disabled, or the operator will open, but will not close. | |
| 36 | **Auto-close** | |
| 37 | Press and hold the **P** button, until 'P1' is displayed. | **P1** |
| 38 | Press the **Δ** button three times. 'P4' is displayed. | **P4** |
| 39 | Press the **P** button to show the Auto-close Status. 'b0' means 'No Auto-close', 'b9' is maximum Auto-close. | **b0 - b9** |
| 40 | Press the **Δ** button to increase, or the **∇** button to decrease the delay by 1 minute. | |
| 41 | Press the **P** button to confirm and exit. | |

**Notes and Warnings:**
Only operate the door when it is in full view.
Do not allow young children to play with the controls.
Keep people, pets and property clear of the moving door.
The door operator is intended for indoor installation.
The door and operator should be serviced annually

DE

## Programmierung

| | | |
|---|---|---|
| 1 | Vorbereitung | |
| 2 | Wenn der Hebel zum Lösen des Wagens in horizontaler Lage steht, das Tor von Hand bewegen, bis der Wagen in das Pendelstück einrastet. | |
| 3 | Versorgungsspannung einschalten, die Lampe leuchtet auf, wenn die Anzeige von ‘99’ bis ‘11’ anzeigt Die | **99 - 11** |
| 4 | Anzeige zeigt den Bereitschaftsmodus ‘- -’ an. | **––** |
| 5 | **Einstellung der Öffnungs- und Schließposition** | |
| 6 | Die Taste **P** drücken und gedrückt halten, bis ‘P1’ angezeigt wird. | **P1** |
| 7 | Die Taste **P** erneut drücken. Es wird ‘OP’ angezeigt. | **OP** |
| 8 | Die Taste **Δ** drücken und gedrückt halten. Beim Öffnen blinkt ‘OP’. | **OP** |
| 9 | Die Taste **Δ** loslassen, wenn die Öffnungsposition erreicht worden ist. | |
| 10 | Die Tasten **Δ** und **∇** verwenden, um die Öffnungsposition einzustellen. | |
| 11 | Die Taste **P** drücken. Es wird ‘CL’ angezeigt. | **CL** |
| 12 | Die Taste **∇** drücken und gedrückt halten. Beim Schließen blinkt ‘CL’. | **CL** |
| 13 | Die Tasten **Δ** und **∇** verwenden, um die Schließposition einzustellen. | |
| 14 | Die Taste **P** drücken. Das Tor öffnet sich und schließt automatisch, um die normalen Kraftbedingungen herzustellen. Anschließend wird ‘- -’ angezeigt. | **––** |
| 15 | **Hinzufügen von Fernbedienungen** | |
| 16 | Die Taste **C** drücken. Es wird ’SU’ angezeigt. | **Su** |
| 17 | Die Taste auf der - Fernbedienung auswählen und drücken. | |
| 18 | Dieselbe Taste zur Bestätigung erneut drücken. ‘SU’ beginnt zu blinken und anschließend wird ‘- -’ angezeigt. | **SU** |
| 19 | Die oben beschriebenen Schritte wiederholen, um die weiteren eKey - Fernbedienungen hinzuzufügen. Es können bis zu 20 Fernbedienungen abgespeichert werden. Beim Versuch, eine nächste Fernbedienung hinzuzufügen, wird ‘FU’ angezeigt. | |
| 20 | **Löschen von Fernbedienungen** | |
| 21 | Achtung: Diese Funktion führt zum Löschen sämtlicher Fernbedienungen. | |
| 22 | Die Taste **C** drücken und 8 Sekunden lang gedrückt halten. Es wird ‘dL’ angezeigt. | **dL** |
| 23 | **Bedienung der Einstellung der mechanischen Kraft** | |
| 24 | Die Taste **P** drücken und gedrückt halten, bis ‘P1’ angezeigt wird. | **P1** |
| 25 | Die Taste **Δ** einmal drücken. Es wird ‘P2’ angezeigt. | **P2** |
| 26 | Die Taste **P** erneut drücken. Es wird die momentane Krafteinstellung angezeigt. Die Taste **Δ** bzw. **∇** drücken, um diesen Wert jeweils um einen Schritt zu erhöhen oder zu verringern. Der maximale Wert ist ‘F9’ und der minimale Wert ist ‘F1’. Die Taste **P** | |
| 27 | Die voreingestellte Einstellung ist ‘F3’ | **F3** |
| 28 | **Sicherheitsbalken – Aktivieren und Deaktivieren** | |
| 29 | Die Taste **P** drücken und gedrückt halten, bis ‘P1’ angezeigt wird. | **P1** |
| 30 | Die Taste **Δ** zweimal drücken. Es wird ‘P3’ angezeigt. | **P3** |
| 31 | Die Taste **P** drücken, damit der Balkenstatus angezeigt wird. Dabei bedeutet ‘H0’ deaktiviert und ‘H1’ aktiv. | **H0 - H1** |
| 32 | Die Taste **Δ** drücken, um die Funktion zu aktivieren. Es wird ‘H1’ angezeigt | **H1** |
| 33 | Die Taste **∇** drücken, um die Funktion zu deaktivieren. Es wird ‘H0’ angezeigt | **H0** |
| 34 | Die Taste **P** drücken, um die Einstellung zu bestätigen und den Einstellmodus zu verlassen. | |
| 35 | Achtung: Wenn keine Sicherheitsbalken angebracht sind, ist sicherzustellen, dass die vorgenannte Funktion nicht aktiv ist. Anderenfalls öffnet die Antriebseinheit, aber schließt dann wieder nicht. | |
| 36 | **Automatisches Schließen** | |
| 37 | Die Taste **P** drücken und gedrückt halten, bis ‘P1’ angezeigt wird. | **P1** |
| 38 | Die Taste **Δ** dreimal drücken. Es wird ‘P4’ angezeigt | **P4** |
| 39 | Die Taste **P** drücken, damit der Status der automatischen Schließfunktion angezeigt wird. ‘b0’ bedeutet dabei kein automatisches Schließen. ‘b9’ bedeutet maximales Schließen. | **b0 - b9** |
| 40 | Die Taste **Δ** bzw. **∇** drücken, um die Verzögerung um eine Minute zu erhöhen bzw. zu reduzieren. | |
| 41 | Die Taste **P** drücken, um die Einstellung zu bestätigen und den Einstellmodus zu verlassen. | |

**Hinweise und Warnungen**
Das Tor darf nur bedient werden, wenn der gesamte Bereich in seiner Reichweite sichtbar ist.
Kinder dürfen nicht mit Bedienelementen spielen.
Es ist sicherzustellen, dass keine Menschen, Tiere oder Sachen in Reichweite des Tores verbleiben.
Der Torantrieb ist für Innenraummontage vorgesehen.
Das Tor und der Torantrieb sind jährlich zu warten.

CZ

## Programování

| | | |
|---|---|---|
| 1 | **Příprava** | |
| 2 | Uvolňovací páka vozíku je nastavena ve vodorovné poloze, posuňte vrata ručně, až se vozík dostane do koncové polohy. | |
| 3 | Zapněte napájení, osvětlení se rozsvítí, když se displeji zobrazí hodnota od „99“ do „11“. | **99 - 11** |
| 4 | Displej zobrazuje stav čekání „- -“ | **– –** |
| 5 | **Nastavení polohy vrat při otevření a uzavření** | |
| 6 | Stiskněte a přidržte tlačítko **P**, dokud se na displeji nezobrazí hodnota „P1“. | **P1** |
| 7 | Znovu stiskněte tlačítko **P**, na displeji se zobrazí hodnota „OP“. | **OP** |
| 8 | Stiskněte a přidržte tlačítko **Δ**, během otevírání na displeji bliká hodnota „OP“. | **OP** |
| 9 | Když se vrata otevřou do požadované polohy, uvolněte tlačítko **Δ**. | |
| 10 | K nastavení požadované polohy otevření použijte tlačítka **Δ** a **∇**. | |
| 11 | Stiskněte tlačítko **P**, na displeji se zobrazí hodnota „CL“. | **CL** |
| 12 | Stiskněte a přidržte tlačítko **∇**, během zavírání na displeji bliká hodnota „CL“ | **CL** |
| 13 | K nastavení požadované polohy zavření použijte tlačítka **Δ** a **∇**. | |
| 14 | Stiskněte tlačítko **P**, abyste nastavili standardní požadavky pro mechanickou tažnou sílu. Vrata se budou otevírat a zavírat automaticky. Na konci se na displeji zobrazí hodnota „- -“. | **– –** |
| 15 | **Nahrávání dálkových ovladačů** | |
| 16 | Stiskněte tlačítko **C**, na displeji se zobrazí hodnota „SU“. | **Su** |
| 17 | Zvolte a stiskněte tlačítko na dálkovém ovládači. | |
| 18 | Pro potvrzení stiskněte znovu stejné tlačítko. Hodnota „SU“ začne blikat a na displeji zobrazí hodnota „- -“. | **SU** |
| 19 | Chcete-li přidat další dálkový ovladač eKey, postupujte podle výše uvedených kroků. Do paměti můžete uložit maximálně 20 ovladačů. Pokud byste chtěli přidat další dálkový ovladač, na displeji se objeví hodnota „FU“. | |
| 20 | **Vymazání dálkových ovladačů** | |
| 21 | Upozornění: použitím této funkce vymažete všechny ovladače najednou. | |
| 22 | Stiskněte a přidržte tlačítko **C** po dobu 8 sekund. Na displeji bude zobrazena hodnota „dL“. | **dL** |
| 23 | **Obsluha nastavení mechanické tažné síly** | |
| 24 | Stiskněte a přidržte tlačítko **P**, dokud se na displeji nezobrazí hodnota „P1“. | **P1** |
| 25 | Stiskněte jedenkrát tlačítko **Δ**. Na displeji se objeví hodnota „P2“. | **P2** |
| 26 | Stiskněte znovu tlačítko **P**. Na displeji se objeví aktuální nastavení tažné síly. Stiskněte tlačítko **Δ** nebo **∇**, chcete-li přidat nebo ubrat tuto hodnotu o jednu jednotku za stejný čas. Maximální hodnota je „F9“, minimální hodnota je „F1“. Zvolené nast **P** | |
| 27 | Výchozí nastavení má hodnotu „F3“. | **F3** |
| 28 | **Bezpečnostní lišta – zapnutí a vypnutí** | |
| 29 | Stiskněte a přidržte tlačítko **P**, dokud se na displeji nezobrazí hodnota „P1“. | **P1** |
| 30 | Stiskněte dvakrát tlačítko **Δ**. Na displeji se zobrazí hodnota „P3“. | **P3** |
| 31 | Stiskněte tlačítko **P**, aby se displeji zobrazil stav bezpečnostní lišty. „H0“ znamená, že bezpečnostní lišta je vypnuta, naopak „H1“ znamená, že je lišta zapnuta. | **H0 - H1** |
| 32 | Chcete-li bezpečnostní lištu, stiskněte tlačítko **Δ**. Na displeji se zobrazí hodnota „H1“. | **H1** |
| 33 | Chcete-li bezpečnostní lištu vypnout, stiskněte tlačítko **∇**. Na displeji se zobrazí hodnota „H0“. | **H0** |
| 34 | Chcete-li potvrdit nastavení a opustit tento dialog, stiskněte tlačítko **P**. | |
| 35 | Upozornění: Pokud bezpečnostní lišta není instalována, ujistěte se, že je výše uvedená funkce vypnuta. V opačném případě obsluhující mechanismus otevře vrata, ale poté je nezavře. | |
| 36 | **Automatické zavírání** | |
| 37 | Stiskněte a přidržte tlačítko **P**, dokud se na displeji nezobrazí hodnota „P1“. | **P1** |
| 38 | Stiskněte třikrát tlačítko **Δ**. Na displeji se objeví hodnota „P4“. | **P4** |
| 39 | Stiskněte tlačítko **P**, pro zobrazení režimu automatického zavírání.‘b0’ znamená vypnuté automatické zavírání. ‘b9’ znamená maximální zavírání. | **b0 - b9** |
| 40 | Stiskněte tlačítko **Δ** nebo **∇** pro zvýšení nebo snížení doby zpoždění o jednu minutu. | |
| 41 | Chcete-li potvrdit nastavení a uzavřít tento dialog, stiskněte tlačítko **P**. | |

**Upozornění a varování**
Vrata obsluhujte pouze tehdy, když máte v zorném poli vše, co se nachází v jejich dosahu.
Zabraňte tomu, aby si s kontrolními mechanismy hrály děti.
Ujistěte se, že v pracovní oblasti vrat se nenacházejí žádní lidé, zvířata nebo věci.
Během instalace vrat se předpokládá využití obslužného mechanismu.
Vrata a obslužný mechanismus musejí být alespoň jednou ročně podrobeny odbornému servisu.

SK

## Programovanie

| | | |
|---|---|---|
| 1 | **Príprava** | |
| 2 | Páka pre uvoľnenie vozíka je nastavená do vodorovnej polohy, dvere nastavte ručne, až sa vozík dostane na koniec | |
| 3 | Zapnete napájanie, lampa sa rozsvieti, kedy displej ukazuje ‘99’ až ‘11’ | **99 - 11** |
| 4 | Displej ukazuje polohu čakania ‘- -’ | **––** |
| 5 | **Nastavenie polohy otvárania a uzatvárania** | |
| 6 | Stlačte a pridržte tlačidlo **P**, až sa zobrazí ‘P1’ | **P1** |
| 7 | Opäť stlačte **P**, zobrazí sa ‘OP’ | **OP** |
| 8 | Stlačte a pridržte tlačidlo **Δ**, počas otvárania bliká ‘OP’ | **OP** |
| 9 | Tlačidlo **Δ** uvoľníte v okamžiku dosiahnutia otvorenej polohy | |
| 10 | Pomoci tlačidiel **Δ** a **∇**, nastavte otvorenú polohu | |
| 11 | Stlačte **P**, zobrazí sa ‘CL’ | **CL** |
| 12 | Stlačte a pridržte tlačidlo **∇**, počas uzatvárania bliká ‘CL’ | **CL** |
| 13 | Pomoci tlačidiel **Δ** a **∇**, nastavte zatvorenú polohu | |
| 14 | Stlačte **P**, dvere sa budú automatický otvárať a uzatvárať, aby sa automaticky určila správna a bezpečná sila práce . Na konci sa zobrazí ‘- -’ | **––** |
| 15 | **Pridávanie diaľkových ovládačov** | |
| 16 | Stlačte tlačidlo **C**, zobrazí sa ‘Su’. | **Su** |
| 17 | Zvoľte a stlačte tlačidlo na diaľkovom ovládači. | |
| 18 | Opäť stlačte to isté tlačidlo pre potvrdenie. ‘SU’ začne blikať a potom sa zobrazí ‘- -’. | **SU** |
| 19 | Opakujte zhora uvedené činnosti pre pridanie dodatočných diaľkových ovládačov eKey. V pamäti je uschovávané maximálne 20 diaľkových ovládačov. V prípade pokusu o pridanie ďalšieho diaľkového ovládača sa zobrazí ‘FU’ | |
| 20 | **Zrušenie diaľkového ovládača** | |
| 21 | Pozor: tato funkcia spôsobí zrušenie všetkých diaľkových ovládačov | |
| 22 | Stlačte a pridržte tlačidlo **C** cca. 8 sekúnd. Zobrazí sa ‘dL’ | **dL** |
| 23 | **Nastavenie sily práce** | |
| 24 | Stlačte a držte tlačidlo **P**, až sa zobrazí ‘P1’ | **P1** |
| 25 | Jeden krát stlačte **Δ**. Zobrazí sa ‘P2’ | **P2** |
| 26 | Opäť stlačte **P**. Zobrazí sa nastavená hodnota sily. Pre zväčšenie alebo zníženie hodnoty o jednú úroveň stlačte **Δ** alebo **∇**. Hodnota maximálna je ‘F9’, hodnota minimálna je ‘F1’. Nastavenú hodnotu potvrdíte tlačidlom **P**. | |
| 27 | Hodnota nastavená výrobcom je ‘F3’ | **F3** |
| 28 | **Bezpečnostná lišta – zapnutie a vypnutie** | |
| 29 | Stlačte a pridržte tlačidlo **P**, až sa zobrazí ‘P1’ | **P1** |
| 30 | Dva krát stlačte tlačidlo **Δ**. Zobrazí sa ‘P3’ | **P3** |
| 31 | Stlačte tlačidlo **P**, pre zobrazenie režimu lišty. ‘H0’ lišta vypnutá lištu, ‘H1’ lišta zapnutá. | **H0 - H1** |
| 32 | Pre zapnutie stlačte tlačidlo **Δ**. Zobrazí sa ‘H1’ | **H1** |
| 33 | Pre vypnutie stlačte tlačidlo **∇**. Zobrazí sa ‘H0’ | **H0** |
| 34 | Pre potvrdenie a výstup stlačte tlačidlo **P**. | |
| 35 | Pozor: Pokiaľ bezpečnostné lišty nie sú inštalované, uistite sa, že táto funkcia je vypnutá. V opačnom prípade sa pohon otvorí avšak sa nezatvorí. | |
| 36 | **Automatické uzatváranie** | |
| 37 | Stlačte a pridržte tlačidlo **P**, až sa zobrazí ‘P1’ | **P1** |
| 38 | Tri krát stlačte tlačidlo **Δ**. Zobrazí sa ‘P4’ | **P4** |
| 39 | Stlačte tlačidlo **P**, pre zobrazenie režimu automatického uzatvárania.‘b0’ znamená vypnuté automatické uzatváranie. ‘b9’ znamená maximálne uzatváranie. | **b0 - b9** |
| 40 | Pre zväčšenie doby oneskorenia o jednú minútu stlačte tlačidlo **Δ** alebo **∇** pre zníženie oneskorenia o jednú minútu. | |
| 41 | Pre potvrdenie a výstup stlačte tlačidlo **P**. | |

**Upozornenie a varovanie**
Vráta obsluhujte len v prípade, že vidíte všetko čo sa nachádza v ich dosahu.
Zabráňte tomu, aby sa s ovládačmi hrali deti.
Uistite sa, že v dosahu práce dverí sa nenachádzajú žiadne osoby, zvieratá a predmety.
Elektromotor je určený pre montáž a prácu vo vnútornom prostredí.
Vráta a obslužný mechanizmus je treba aspoň raz za rok podrobiť odbornému servisu a prehliadke

RU

## Програмирование

| | | |
|---|---|---|
| 1 | **Подготовка** | |
| 2 | Рычаг освобождения каретки установлен в горизонтальной позиции, переместите ворота вручную так, чтобы каретка переместилась до конца | |
| 3 | Включите питание, лампа загорится, когда на дисплее появится от ‘99’ до ‘11’ | **99 - 11** |
| 4 | На дисплее отображается положение ожидания ‘- -’ | **– –** |
| 5 | **Установка положения открытия и закрытия** | |
| 6 | Нажать и придержать кнопку **P**, пока не загорится ‘P1’ | **P1** |
| 7 | Нажать кнопку **P** еще раз, загорится ‘OP’ | **OP** |
| 8 | Нажать и придержать кнопку **Δ**, во время открытия мигает ‘OP’ | **OP** |
| 9 | Отпустить кнопку **Δ**, когда будет достигнута позиция открытия | |
| 10 | Используя кнопки **Δ** и **∇**, отрегулировать позицию открытия | |
| 11 | Нажать **P**, загорится ‘CL’ | **CL** |
| 12 | Нажать и придержать кнопку **∇**, во время закрытия мигает ‘CL’ | **CL** |
| 13 | Используя кнопки **Δ** и **∇**, отрегулировать позицию закрытия | |
| 14 | Нажать **P**, ворота будут закрываться и открываться автоматически, чтобы установить нормативные требования к механической силе. В конце загорится ‘- -’ | **– –** |
| 15 | **Добавление пультов** | |
| 16 | Нажмите кнопку **C**, загорится ‘Su’. | **Su** |
| 17 | Выбрать и нажать кнопку на пульте. | |
| 18 | Нажмите эту кнопку еще раз для подтверждения. ‘SU’ начнет мигать, а потом загорится ‘- -’. | **SU** |
| 19 | Повторите описанные выше действия для добавления дополнительных пультов eKey. В памяти может быть сохранено максимально 20 пультов. Попытка добавить еще один пульт приведет к высвечиванию ‘FU’ на дисплее | |
| 20 | **Удаление пультов** | |
| 21 | Внимание: эта функция приведет к удалению всех пультов | |
| 22 | Нажать и придержать кнопку **C** в течение 8 секунд. На дисплее загорится ‘dL’ | **dL** |
| 23 | **Регулировка механической силы** | |
| 24 | Нажать и придержать кнопку **P**, пока не загорится ‘P1’ | **P1** |
| 25 | Нажмите один раз кнопку **Δ**. Загорится ‘P2’ | **P2** |
| 26 | Снова нажмите **P**. Появится текущая настройка силы. Нажать **Δ** или **∇**, чтобы увеличить или уменьшить значение на один уровень одновременно. Максимальное значение - это ‘F9’, значение минимальное - ‘F1’. Нажать **P**, чтобы подтвердить. | |
| 27 | Значение по умолчанию - ‘F3’ | **F3** |
| 28 | **Фотобарьер – включение и выключение** | |
| 29 | Нажать и придержать кнопку **P**, пока не загорится ‘P1’ | **P1** |
| 30 | Дважды нажать кнопку **Δ**. Загорится ‘P3’ | **P3** |
| 31 | Нажать кнопку **P**, чтобы показалась строка состояния барьера. ‘H0’ - выключено, ‘H1’ включено. | **H0 - H1** |
| 32 | Нажать кнопку **Δ**, чтобы включить. Загорится ‘H1’ | **H1** |
| 33 | Нажать кнопку **∇**, чтобы выключить. Загорится ‘H0’ | **H0** |
| 34 | Нажать кнопку **P**, чтобы подтвердить и выйти. | |
| 35 | Внимание: Если фотобарьеры не подключены, убедитесь, что вышеупомянутая функция выключена. В противном случае обслуживающий механизм откроется, но не закроется. | |
| 36 | **Автоматическое закрытие** | |
| 37 | Нажать и придержать кнопку **P** пока не загорится ‘P1’ | **P1** |
| 38 | Трехкратно нажмите кнопку **Δ**. Загорится ‘P4’ | **P4** |
| 39 | Нажать кнопку **P**, чтобы появился статут автоматического закрытия. ‘b0’ означает отсутствие автоматического закрытия. ‘b9’ означает максимальное закрытие. | **b0 - b9** |
| 40 | Нажать кнопку **Δ** чтобы увеличить или кнопку **∇**, чтобы уменьшить задержку на одну минуту. | |
| 41 | Нажать кнопку **P** для подтверждения и выхода. | |

**Меры предосторожности**
Управляйте воротами только тогда, когда вы видите все, что в зоне ворот.
Не позволяйте детям играть с механизмами контроля.
Убедитесь в том, что в пределах рабочего диапазона ворот нет людей, а также, что нет никаких животных или предметов.
Привод предназначен для установки и работы внутри помещения.
Ворота и механизм должны подвергаться сервисному обслуживанию каждый год.

DK

## Programmering

| | | |
|---|---|---|
| 1 | **Forberedelse** | |
| 2 | Håndtaget til frigørelse af vognen er i vandret stilling, flyt døren manuelt. | |
| 3 | Slå strømtilførslen til, lampen begynder at lyse, når displayet viser fra «99» til «11» | **99 - 11** |
| 4 | Displayet viser ventestilling «- -» | **--** |
| 5 | **Indstilling af åbnings- og lukningsstilling** | |
| 6 | **P** knappen trykkes på og holdes indtrykket, indtil «P1» vises | **P1** |
| 7 | **P** knappen trykkes på igen, «OP» vises igen | **OP** |
| 8 | **Δ** knappen trykkes og holdes indtrykket, «OP» blinker under åbning | **OP** |
| 9 | **Δ** knappen slippes, når åbningsstilling er nået | |
| 10 | **Δ** og **∇** knapper bruges for at justere åbningsstilling | |
| 11 | Tryk på **P**, «CL» vises | **CL** |
| 12 | **∇** knappen trykkes på og holdes indtrykket, «CL» blinker under lukning | **CL** |
| 13 | **Δ** og **∇** knapper bruges for at justere lukningsstilling | |
| 14 | **P** knappen trykkes på, dørene vil åbnes og lukkes automatisk for at bestemme normale krav i forhold til den mekaniske kraft. Så snart processen er afsluttet, vises «- -». | **--** |
| 15 | **Tilføjelse af fjernbetjeninger** | |
| 16 | **C** trykkes på**,** «Su» vises. | **Su** |
| 17 | En knap på fjernbetjeningen vælges og trykkes på. | |
| 18 | Samme knap trykkes på igen for at bekræfte. «SU» begynder at blinke, og derefter vises «- -». | **SU** |
| 19 | Ovenstående trin gentages for at tilføje flere eKey fjernbetjeninger. I hukommelsen kan der gemmes op til maks. 20 fjernbetjeninger. Ved et forsøg på at tilføje en yderligere fjernbetjening vises «FU». | |
| 20 | **Sletning af fjernbetjeninger** | |
| 21 | Bemærk: Denne funktion medfører sletning af alle fjernbetjeninger | |
| 22 | **C** knappen trykkes og holdes indtrykket i 8 sekunder. «dL» vises | **dL** |
| 23 | **Justering af mekanisk kraft** | |
| 24 | **P** knappen trykkes på og holdes indtrykket indtil «P1» vises | **P1** |
| 25 | **Δ** trykkes på én gang**.** «P2» vises | **P2** |
| 26 | **P** knappen trykkes på igen. Den aktuelle kraftindstilling vises. Tryk på **Δ** eller **∇** for at øge el. reducere denne værdi med ét trin på samme tid. Maksimumsværdien udgør «F9», og minimumsværdien «F1». Tryk på **P** for at bekræfte. | |
| 27 | Defaultindstillinger er «F3» | **F3** |
| 28 | **Aktivering og deaktivering af fotocelle** | |
| 29 | **P** trykkes på og holdes indtrykket, indtil «P1» vises | **P1** |
| 30 | **Δ** trykkes på to gange. «P3» vises | **P3** |
| 31 | Tryk på **P,** så den viser fotocellens status. «H0» – deaktiveret, «H1» – aktiveret. | **H0 - H1** |
| 32 | **Δ** trykkes på for at aktivere. «H1» vises | **H1** |
| 33 | **∇** trykkes på for at deaktivere. «H0» vises | **H0** |
| 34 | **P** trykkes på for at bekræfte og afslutte. | |
| 35 | OBS: Hvis fotocellerne ikke er installeret skal du forsikre dig om, at ovennævnte funktion er deaktiveret. Ellers vil betjeningsmekanismen åbnes, men den vil ikke lukkes. | |
| 36 | **Automatisk lukning** | |
| 37 | **P** trykkes på og holdes indtrykket indtil «P1» vises | **P1** |
| 38 | **Δ** trykkes på tre gange. «P4» vises | **P4** |
| 39 | Tryk på **P,** så den viser status af den automatiske lukning. «b0» betyder ingen automatisk lukning, og «b9» betyder maks. lukning. | **b0 - b9** |
| 40 | Tryk på **Δ** for at øge el. **∇** for at reducere forsinkelsen med et minut. | |
| 41 | **P** trykkes på for at bekræfte og afslutte. | |

**Bemærkninger og advarsler**
Porten må udelukkende betjenes, når man kan se alt, der befinder sig indenfor dørens rækkevidde.
Lad ikke børn lege med kontrolmekanismer.
Tjek, om der ikke opholder sig mennesker indenfor portens rækkevidde. Tjek desuden, om der ikke findes dyr el. genstande.
Drevet er beregnet til indendørs montering og drift.
Porten og betjeningsmekanismen skal serviceres årligt.

SE

## Programmering

| | | |
|---|---|---|
| 1 | **Förberedning** | |
| 2 | Spaken som frigör rullmodulen befinner sig i horisontellt läge, dörren måste flyttas manuellt | |
| 3 | Slå på strömförsörjningen, lampan tänds när displayen visar mellan ‚99' och ‚11' | **99 - 11** |
| 4 | Displayen visar vänteläge ‚- -' | **--** |
| 5 | **Inställning av öppnings- och stängningsläget** | |
| 6 | Tryck och håll knappen **P** tills displayen visar ‚P1' | **P1** |
| 7 | Tryck knappen **P** igen, displayen visar ‚OP' | **OP** |
| 8 | Tryck och håll knappen **Δ**, ‚OP' blinkar när dörren öppnas | **OP** |
| 9 | Släpp knappen **Δ** när öppningsläget har uppnåtts | |
| 10 | Använd knapparna **Δ** och **∇**, för att reglera öppningsläget | |
| 11 | Tryck på **P**, displayen kommer att visa ‚CL' | **CL** |
| 12 | Tryck och håll knappen **∇** ‚CL' blinkar när dörren stängs | **CL** |
| 13 | Använd knapparna **Δ** och **∇** för att reglera stängningsläget | |
| 14 | Tryck på **P**, dörren kommer att öppnas och stängas automatiskt för att fastställa normala krav för mekanisk kraft. När detta är klart visar displayen ‚- -' | **--** |
| 15 | **Tilläggning av fjärrkontroller.** | |
| 16 | Tryck knappen **C**, display kommer att visa ‚Su'. | **Su** |
| 17 | Välj och tryck lämplig knapp på fjärrkontrollen. | |
| 18 | Tryck på samma knapp igen för att bekräfta. ‚SU' börjar att blinka och sedan visar displayen ‚- -'. | **SU** |
| 19 | Upprepa de ovan beskrivna stegen för att lägga till ytterligare eKey-fjärrkontroller. Minnet rymmer maximalt 20 fjärrkontroller. Om du försöker lägga till fler fjärrkontroller visar displayen ‚FU' | |
| 20 | **Borttagning av fjärrkontroller** | |
| 21 | Observera: detta kommando leder till att samtliga fjärrkontroller tas bort | |
| 22 | Tryck och håll knappen C i 8 sekunder. Displayen visar ‚dL' | **dL** |
| 23 | **Reglering av mekanisk kraft** | |
| 24 | Tryck och håll knappen **P** tills displayen visar ‚P1' | **P1** |
| 25 | Tryck en gång på knappen **Δ**. Displayen visar ‚P2' | **P2** |
| 26 | Tryck på **P** igen. Displayen visar den aktuella kraftinställningen. Tryck på **Δ** eller **∇** för att höja eller minska denna inställning med en nivå per samma tidsenhet. Maxvärdet är ‚F9' och minimivärdet är ‚F1'. Tryck på **P**, för att bekräfta. | |
| 27 | Standardinställningar: ‚F3' | **F3** |
| 28 | **Fotocell: aktivering och avaktivering** | |
| 29 | Tryck och håll knappen **P** tills displayen visar ‚P1' | **P1** |
| 30 | Tryck två gånger på knappen **Δ**. Displayen visar ‚P3' | **P3** |
| 31 | Tryck knappen **P** för att fotocellens status visas. ‚H0' betyder avstängd, ‚H1' betyder påslagen. | **H0 - H1** |
| 32 | Tryck knappen **Δ** för att slå på. Displayen visar ‚H1' | **H1** |
| 33 | Tryck knappen **∇** för att stänga av. Displayen visar ‚H0' | **H0** |
| 34 | Tryck knappen P för att bekräfta och avsluta. | |
| 35 | Observera: Om fotocellerna inte är installerade bör man se till att den ovan nämnda funktionen är avstängd. Annars öppnas manövermekanismen utan att därefter kunna stängas. | |
| 36 | **Automatisk stängning** | |
| 37 | Tryck och håll knappen **P** tills displayen visar ‚P1' | **P1** |
| 38 | Tryck tre gånger på knappen **Δ**. Displayen visar ‚P4' | **P4** |
| 39 | Tryck knappen **P** för att status för automatisk stängning visas. 'b0' betyder avsaknad av automatisk stängning. ‚b9' betyder maximal stängning. | **b0 - b9** |
| 40 | Tryck knappen **Δ** för att höja eller knappen **∇** för att minska förseningen med en minut. | |
| 41 | Tryck knappen **P** för att bekräfta och stänga. | |

**Anmärkningar och varningar**
Manövrera porten endast när du har dess hela räckvidd inom synhåll.
Låt inte barn leka med kontrollmekanismerna.
Se till att inga människor, djur eller föremål befinner sig inom portens räckvidd.
Motorenheten är avsedd för inomhusmontage och -bruk.
Porten och manövermekanismen ska genomgå underhåll varje år.

FR

## Programmation

| | | |
|---|---|---|
| 1 | **Préparation** | |
| 2 | Le levier qui relâche le chariot est en position horizontal, déplacer le chariot manuellement | |
| 3 | Couper l'alimentation, la lampe s'allume lorsque l'affichage montre de '99' do '11' | **99 - 11** |
| 4 | L'écran affiche la position en veille '—' | **––** |
| 5 | **Ajustement de la position d'ouverture et de fermeture** | |
| 6 | Appuyer et enfoncer le bouton **P** jusqu'à ce que 'P1' s'affiche | **P1** |
| 7 | Réappuyer sur le bouton **P**, 'OP' s'affiche | **OP** |
| 8 | Appuyer et enfoncer le bouton **Δ**, lors de l'ouverture 'OP' clignote | **OP** |
| 9 | Relâcher le bouton **Δ** au moment de la position d'ouverture | |
| 10 | Utiliser les boutons **Δ** et **∇** pour ajuster la position d'ouverture | |
| 11 | Appuyer sur **P**, 'CL' sera affiché | **CL** |
| 12 | Appuyer et enfoncer le bouton **∇**, lors de la fermeture 'CL' clignote | **CL** |
| 13 | Utiliser les boutons **Δ** et **∇** pour ajuster la position de fermerture | |
| 14 | Appuyer sur **P**, la porte ouvre et ferme automatiquement, pour fixer les exigences normales de force mécanique. Finalement, le symbole '- -' s'affiche | **––** |
| 15 | **Ajout de télécommandes** | |
| 16 | Appuyer sur le bouton **C**, 'Su' s'affiche | **Su** |
| 17 | Sélectionner et appuyer sur un bouton de la télécommande | |
| 18 | Réappuyer le même bouton pour valider. 'SU' commence à clignoter, puis le symbole '- -' s'affiche | **SU** |
| 19 | Reprendere les actions ci-dessus pour ajouter des télécommandes complémentaires eKey. La mémoire peut garder au maximum 20 télécommandes. Un essai d'ajouter une télécommande suivante provoquera l'affichage de 'FU' | |
| 20 | **Suppression de télécommandes** | |
| 21 | Attention : cette fonction supprime toutes les télécommandes | |
| 22 | Appuyer et enfoncer le bouton **C** pendant 8 secondes. 'dL' s'affiche | **dL** |
| 23 | **Ajustement de la force mécanique** | |
| 24 | Appuyer et enfoncer le bouton **P** jusqu'à ce que 'P1' s'affiche | **P1** |
| 25 | Appuyer une seule fois sur le bouton **Δ**. 'P2' est affiché | **P2** |
| 26 | Réappuyer sur le bouton **P**. Les paramètres actuels de force sont affichés. Appuyer sur **Δ** ou **∇** pour augmenter ou diminuer cette valeur d'un niveau en même temps. La valeur maximale est 'F9', la valeur minimale est 'F1'. Appuyer sur **P** pour valider | |
| 27 | 'F3' représente les paramètres par défaut | **F3** |
| 28 | **Cellules photo-électriques – activation et désactivation** | |
| 29 | Appuyer et enfoncer le bouton **P** jusqu'à ce que 'P1' s'affiche | **P1** |
| 30 | Appuyer deux fois sur le bouton **Δ**. 'P3' est affiché | **P3** |
| 31 | Appuyer sur le bouton **P** pour afficher l'état de la cellule photo-électrique . 'H0' signifie la mise hors marche, 'H1' signifie la mise en marche | **H0 - H1** |
| 32 | Appuyer sur le bouton **Δ** pour effectuer une mise en marche. 'H1' est affiché | **H1** |
| 33 | Appuyer sur le bouton **∇** pour effectuer une mise hors marche. 'H0' est affiché | **H0** |
| 34 | Appuyer sur le bouton **P** pour valider et quitter | |
| 35 | Attention : Si les cellules photo-électriques ne sont pas installées, il faut s'assurer que la fonction susmentionnée est mise hors marche. Si non, le mécanisme d'actionnement s'ouvre mais ne referme pas | |
| 36 | **Fermeture automatique** | |
| 37 | Appuyer et enfoncer le bouton **P** jusqu'à ce que 'P1' s'affiche | **P1** |
| 38 | Appuyer trois fois sur le bouton **Δ**. 'P4' s'affiche | **P4** |
| 39 | Appuyer sur le bouton **P**, pour afficher l'état de fermeture automatique. 'b0' signifie l'absence de fermeture automatique. 'b9' signifie la fermeture maximale | **b0 - b9** |
| 40 | Appuyer sur le bouton **Δ** pour augmenter ou sur le bouton **∇** pour diminuer le retard d'une minute | |
| 41 | Appuyer sur le bouton **P** pour confirmer et fermer | |

**Commentaires et avertissements**
La porte ne peut être actionnée que si tout ce qui se trouve à proximité est visible. Il est interdit de laisser les enfants jouer avec les mécanismes de contrôle.
S'assurer qu'il n' y a personne à la portée du fonctionnement de la porte, qu'il n'y a aucun animal et objet.
La motorisation est destinée à être installée et utilisée à l'intérieur.
La porte et le mécanisme actionnant doivent subir une maintenance annuelle.

RO

## Programarea

| | | |
|---|---|---|
| 1 | **Pregătirea** | |
| 2 | Maneta de deblocare a căruciorului se află în poziție orizontală, mutați ușa manual | |
| 3 | Porniți alimentarea, lampa se aprinde atunci când afișajul indică de la "99" până la "11" | **99 - 11** |
| 4 | Afișajul indică poziția de așteptare '- -' | **––** |
| 5 | **Setarea poziției de deschidere și închidere** | |
| 6 | Apăsați și mențineți apăsat butonul **P** până când va fi afişat ‚P1' | **P1** |
| 7 | Apăsați  butonul **P** din nou, până va fi afișat 'OP' | **OP** |
| 8 | Apăsați și mențineți apăsat butonul **Δ**, în timpul deschiderii luminează intermitent 'OP' | **OP** |
| 9 | Eliberați butonul **Δ** când va fi atinsă poziția de deschidere | |
| 10 | Utilizați butoanele **Δ** și **∇** pentru a ajusta poziția de deschidere | |
| 11 | Apăsați **P**, va fi afișat 'CL' | **CL** |
| 12 | Apăsați și mențineți apăsat butonul **∇**, în timpul deschiderii luminează intermitent 'CL' | **CL** |
| 13 | Utilizați butoanele **Δ** și **∇** pentru a ajusta poziția de închidere | |
| 14 | Apăsați **P**, ușa se va deschide și închide automat, pentru a seta cerințele normale privind forța mecanică. La sfârșit se va afișa '- -' | **––** |
| 15 | **Adăugarea telecomenzilor.** | |
| 16 | Apăsați butonul **C**, se va afișa 'Su' | **Su** |
| 17 | Selectați și apăsați butonul de pe telecomandă | |
| 18 | Apăsați din nou același buton pentru a confirma. 'SU' va începe să lumineze intermitent, iar apoi va fi afișat '- -' | **SU** |
| 19 | Repetați pașii de mai sus pentru a adăuga telecomenzi suplimentare eKey. În memorie pot fi stocate maxim 20 de telecomenzi. Încercarea de a adăuga o altă telecomandă va duce la afișarea 'FU' | |
| 20 | **Ștergerea telecomenzilor** | |
| 21 | Atenție: această funcție duce la ştergerea tuturor telecomenzilor | |
| 22 | Apăsați și mențineți apăsat butonul **C** timp de 8 secunde. Va fi afișat  'dL' | **dL** |
| 23 | **Ajustarea operării forței mecanice** | |
| 24 | Apăsați și mențineți apăsat butonul **P** până când va fi afişat 'P1' | **P1** |
| 25 | Apăsați o singură dată butonul **Δ**. Va fi afișat 'P2' | **P2** |
| 26 | Apăsați din nou **P**. Va fi afișată setarea actuală a forței. Apăsați **Δ** sau**∇**, pentru a mări sau micșora această valoare cu un nivel concomitent. Valoarea maximă este 'F9', valoarea minimă este 'F1'. Apăsați **P**, pentru a confirma | |
| 27 | Setarea implicită este 'F3' | **F3** |
| 28 | **Activarea și dezactivarea fotocelulei** | |
| 29 | Apăsați și mențineți apăsat butonul **P** până când va fi afişat 'P1' | **P1** |
| 30 | Apăsați de două ori butonul **Δ**. Va fi afișat 'P3' | **P3** |
| 31 | Apăsați butonul **P**, va fi afișat statutul fotocelulei. 'H0' înseamnă oprită, 'H1' înseamnă pornită | **H0 - H1** |
| 32 | Apăsați butonul **Δ**, pentru a porni. Va fi afișat 'H1' | **H1** |
| 33 | Apăsați butonul **∇**, pentru a opri. Va fi afișat 'H0' | **H0** |
| 34 | Apăsați butonul **P**, va fi confirma și ieși | |
| 35 | Atenție: În cazul în care fotocelulele nu sunt instalate, asigurați-vă că funcția sus-menționată este dezactivată. În caz contrar, mecanismul de operare se va deschide, dar nu se va închide | |
| 36 | **Închiderea automată** | |
| 37 | Apăsați și mențineți apăsat butonul **P** până când va fi afişat 'P1' | **P1** |
| 38 | Apăsați de trei ori butonul **Δ**. Va fi afișat 'P4' | **P4** |
| 39 | Apăsați butonul **P**, pentru a fi afișat statutul  de închidere automată. 'b0' înseamnă lipsă de închidere automată. 'b9' înseamnă închidere maximă | **b0 - b9** |
| 40 | Apăsați butonul **Δ** pentru a mări sau butonul **∇** pentru a micşora întârzierea cu o singură minută | |
| 41 | Apăsați butonul **P**, va fi confirma și închide. | |

**Note și avertizări**
Manipulați poarta doar atunci când se vede totul și este în raza de acțiune a uşii. Nu permiteți copiilor să se joace cu mecanismele de control.
Asigurați-vă că nici o persoană nu se află în raza porții, precum și animale sau lucruri.
Unitatea de antrenare este concepută pentru instalare și funcționare în interior.
Poarta și mecanismul de operare trebuie să fie servisate în fiecare an.

PL GB DE CZ SK RU DK SE FR RO

**Rozwiązywanie problemów/ Trouble Shooting/ Problemlösung/ Řešení problémů/ Riešenie problémov/ Решение проблем/ Fejlsøgning/ Felsökning/ Solution des problèmes/ Soluționarea problemelor**

PL W przypadku wystąpienia usterki, by ocenić gdzie może znajdować się jej przyczyna, należy skorzystać z krótkiej instrukcji obsługi oraz przetestować bramę ręcznie. Sprawdzić czy mechanizm obsługujący będzie działać, kiedy brama będzie odłączona.

| Problem | Możliwa przyczyna | Środek zaradczy |
|---|---|---|
| Głośny łańcuch | Łańcuch został poluzowany | Dokręcić nakrętkę M8 na sprężynie. |
| Brak odpowiedzi silnika | Zasilanie sieci elektrycznej, luźna wtyczka, przepalony bezpiecznik | Sprawdzić sieć elektryczną. Sprawdzić lub wymienić bezpiecznik bezpiecznikiem tego samego typu. |
| Brama się otwiera, ale nie zamyka się | Fotokomórka (jeżeli została zamocowana) jest wadliwa | Przeprowadzić test po zdemontowaniu fotokomóki (proszę zapoznać się z programowaniem) |
| Silnik działa po wciśnięciu przycisku włączającego, ale nie działa po włączeniu z pilota | Wada pilota lub wyczerpana bateria | Wymienić baterię w pilocie. Jeżeli nie działają dwa lub nie działa większa liczba pilotów, wymienić płytę sterującą. |
| Zasięg pilota jest krótki | Wyczerpana bateria pilota | Wymienić baterię w pilocie |
| Brama nie zamyka się całkowicie i ponownie się otwieraja lub też nie otwieraja się całkowicie. | Mechaniczna siła działania jest zbyt niska. | Przeprowadzić manualny test bramy. Delikatnie zwiększyć siłę mechaniczną pracy bramy (proszę zapoznać się z programowaniem) |

GB In the event of a malfunction, to judge where the fault may lie, use the manual over-ride and test the door by hand, and check if the operator will function with the door disengaged.

| Problem | Possible Cause | Remedy |
|---|---|---|
| Noisy Chain | Chain has become loose | Tighten the M8 Nut on the spring |
| No response from the motor | Mains supply/loose plug, blown fuse | Check the mains. Check/replace the fuse with the same type |
| Door opens but will not close | Safety Beam (if fitted) is faulty | Test after disconnecting the photocell (see programming) |
| The motor works from the push button, but not the remote. | Remote faulty or battery low | Replace remote battery. If two or more remotes fail, replace the control board. |
| Remote range is short | Remote battery low | Replace remote battery |
| Door fails to close fully and re-opens, or door fails to open fully | Operating Force too low | Test the door by hand. Slightly increase the Operating Force (see Programming) |

DE Um bei Fehlfunktion festzustellen, wo ihre Ursache liegen kann, ist diese kurze Bedienungsanleitung zu verwenden und das Tor von Hand zu testen. Es ist zu prüfen, ob die Antriebseinheit funktioniert, wenn das Tor ausgekuppelt ist.

| Problem | Mögliche Ursache | Abhilfe |
|---|---|---|
| Laute Kette | Die Kette ist gelöst. | M8 Mutter an der Feder anziehen. |
| Keine Antwort vom Motor | Netzstromversorgung, loser Stecker, durchgebrannte Sicherung | Stromnetz prüfen. Sicherung prüfen und ggf. durch gleichartige ersetzen. |
| Das Tor öffnet sich, aber schließt nicht | Der Sicherheitsbalken (sofern angebracht) ist defekt. | Nach Deaktivierung des Balkens einen Test durchführen (lesen Sie bitte hierzu den Abschnitt Programmierung) |
| Der Motor funktioniert nach dem Drücken des Betätigungstasters, aber funktioniert nicht nach dem Einschalten mit der Fernbedienung | Fernbedienungsfehler oder schwache Batterie | Batterie in der Fernbedienung ersetzen. Wenn zwei oder mehrere Fernbedienungen nicht funktionieren, die Steuerplatine erneuern. |
| Die Reichweite der Fernbedienung ist kurz. | Schwache Batterie in der Fernbedienung | Die Batterie in der Fernbedienung ersetzen. |
| Das Tor schließt nicht vollständig und öffnet sich wieder oder das Tor öffnet sich nicht vollständig. | Die mechanische Einwirkungskraft ist zu gering. | Das Tor von Hand testen. Die mechanische Einwirkungskraft ein wenig erhöhen. (lesen Sie bitte hierzu den Abschnitt Programmierung) |

CZ Pokud se objeví nějaký nedostatek, použijte stručný návod k obsluze a ručně otestujte vrata, abyste zjistili, v čem může spočívat jeho příčina. Zkontrolujte, zda obslužný mechanismus funguje, když jsou vrata odpojena.

| Problém | Možná příčina | Řešení |
|---|---|---|
| Hlasitý řetěz | Došlo k povolení řetězu. | Dotáhněte matici M8 na pružině. |
| Pohon nereaguje. | Napájení elektrické sítě, uvolněná vidlice kabelu, přepálená pojistka. | Zkontrolujte elektrickou síť. Zkontrolujte pojistku nebo vyměňte starou pojistku za novou pojistku stejného typu. |
| Vrata se otevírají, ale nezavírají. | Bezpečnostní lišta, byla-li namontována, je poškozena. | Proveďte test po demontáži lišty (seznamte se prosím s programováním). |
| Pohon funguje po stisknutí spínacího tlačítka, ale nefunguje po stisknutí dálkového ovladače. | Porucha dálkového ovladače nebo vybitá baterie. | Vyměňte baterii v dálkovém ovladači. Pokud nefungují dva a více dálkových ovladačů, vyměňte řídicí jednotku. |
| Dosah dálkového ovladače je krátký. | Vybitá baterie v dálkovém ovladači. | Vyměňte baterii v dálkovém ovladači. |
| Vrata se nezavřou úplně a znovu se otevřou nebo také se neotevřou úplně. | Mechanická tažná síla je příliš nízká. | Proveďte manuální zkoušku vrat. Mírně zvyšte mechanickou tažnou sílu vrat (seznamte se prosím s programováním). |

SK V prípade poruchy, použijete krátky návod na obsluhu a ručné testovanie, ktorý Vám dopomôže zistiť príčinu poruchy. Overte funkcie elektropohonu ak dôjde k odpojeniu dverí.

| Problém | Možná príčina | Riešenie |
|---|---|---|
| Hlučná reťaz | Reťaz nie je vhodne napnutá | Dotiahnite maticu M8 na pružine. |
| Elektropohon nereaguje | Elektrické napájanie, povolená zástrčka, poškodená poistka | Overte napájanie. Skontrolujte alebo vymeňte poistku za rovnaký typ. |
| Dvere sa otvárajú, avšak sa nezatvárajú | Poškodená bezpečnostná lišta (pokiaľ je namontovaná) | Po demontáži lišty urobte skúšku (zoznámte sa s programovaním) |
| Motor funguje po stlačení štartovacieho tlačidla, Avšak nereaguje na pokyn z diaľkového ovládača | Poškodený diaľkový ovládač alebo vybitá batéria | Vymeňte batériu diaľkového ovládača. V prípade, že nefungujú dva alebo viac diaľkových ovládačov, vymeňte ovládaciu dosku. |
| Krátky dosah diaľkového ovládača | Vybitá batéria diaľkového ovládača | Vymeňte batériu diaľkového ovládača. |
| Dvere sa neuzatvárajú úplne a opäť sa otvárajú alebo dvere sa neotvárajú úplne. | Príliš malá sila práce. | Preveďte manuálnu skúšku dverí. Jemne zväčšte silu práce (zoznámte sa s programovaním) |

**RU** В случае неисправности, чтобы решить, что может быть причиной, обратитесь к короткому руководству и проверьте ворота вручную. Убедитесь, что обслуживающий механизм будет работать, когда ворота будут отключены.

| Неисправность | Возможная причина | Способ устранения |
|---|---|---|
| Громкая цепь | Натяжка цепи ослаблена | Дотянуть гайку M8 на пружине. |
| Двигатель не реагирует | Питание с электросети, плохо закрепленный штепсель, перегоревший предохранитель | Проверить электросеть. Проверить и заменить предохранитель на предохранитель того же типа |
| Ворота открываются, но не закрываются | Балка безопасности (если установлена) неисправна | Провести тестирование после демонтажа фотобарьера (ознакомьтесь с программированием) |
| Двигатель работает после нажатия кнопки включения, но не работает после включения при помощи пульта. | Неисправность пульта или разряженная батарейка | Заменить батарейку в пульте. Если не работает два или большее количество пультов, заменить плату управления. |
| Дистанция работы пульта короткая | Разряжена батарейка пульта | Заменить батарейку в пульте |
| Ворота не закрываются полностью и вновь открываются или ворота не открываются полностью | Механическая сила действия слишком слабая | Провести мануальное тестирование ворот. Осторожно увеличить механическую силу работы ворот (ознакомьтесь с программированием) |

**DK** I tilfælde af fejl – for at undersøge, hvad der kan være årsagen hertil brug den korte betjeningsvejledning og test porten manuelt. Tjek, om betjeningsmekanismen fungerer, når porten bliver frakoblet.

| Problem | Mulig årsag | Afhjælpning |
|---|---|---|
| Kæden larmer for meget | Kæden er løsnet | M8 møtrikken på fjederen spændes til |
| Motoren reagerer ikke | Forsyning fra el-nettet, stikket sidder løst, sikring brændt over | El-nettet tjekkes. Sikringen tjekkes el. udskiftes med én ny af samme type. |
| Porten åbnes, men den lukkes ikke | Fotocellen er defekt (hvis den blev monteret) | Testen gennemføres efter afmontering af fotocellen (gør dig venligst bekendt med programmering) |
| Motoren kører efter tryk på aktiveringsknappen, men den virker ikke efter aktivering vha. fjernbetjening | Fjernbetjening er defekt el. batteri er afladet | Batteri i fjernbetjening udskiftes. Fungerer to el. flere fjernbetjeninger ikke, udskiftes styrepladen. |
| Fjernbetjeningens rækkevidde er for kort | Fjernbetjeningens batteri er afladet | Batteri i fjernbetjeningen udskiftes |
| Porten lukkes ikke helt og dørene åbnes igen eller dørene åbnes ikke helt. | Den mekaniske virkeeffekt er for lav | Porten testes manuelt. Den mekaniske virkeeffekt øges en smule (gør dig venligst bekendt med programmering) |

**SE** I händelse av ett fel använd den korta bruksanvisningen och testa porten manuellt för att hitta den möjliga orsaken. Kontrollera att manövermekanismen fungerar när porten är bortkopplad.

| Problem | Möjlig orsak | Åtgärd |
|---|---|---|
| Bullrig kedja | Lös kedja | Dra åt fjädermutter M8. |
| Motorn reagerar inte | Elnätsfel, fel på kontakt/eluttag, bränd säkring | Kontrollera elnätet. Kontrollera och vid behov byt ut den brända säkringen mot en säkring av samma typ. |
| Porten öppnas men stängs inte | Fel på fotocellen (om den är installerad) | Testa porten efter att ha avinstallerat fotocellen (se anvisningar för programmering) |
| Motorn arbetar när man slår på den med omkopplaren men inte när man försöker slå på den med fjärrkontrollen | Fel på fjärrkontrollen eller urladdat batteri | Byt ut fjärrkontrollens batteri. Om två eller fler fjärrkontroller inte fungerar bör styrkortet bytas ut. |
| Fjärrkontrollens räckhåll är kort | Urladdat batteri på fjärrkontrollen | Byt ut fjärrkontrollens batteri |
| Innan porten hinner stängas fullständigt börjar den att öppnas igen eller så öppnas den inte helt. | Den mekaniska kraften är för låg. | Testa porten manuellt. Öka försiktigt den mekaniska kraften (se anvisningar för programmering) |

**FR** En cas de panne, afin d'en trouver la cause, il convient de recourir à une courte notice d'utilisation et tester la porte manuellement. Il faut vérifier si le mécanisme d'actionnement peut fonctionner lorsque la porte sera hors circuit.

| Problème | Cause possible | Solution |
|---|---|---|
| Chaîne bruyante | La chaîne a été desserrée | Resserer le clou M8 sur le ressort. |
| Le moteur ne répond pas | Alimentation du réseau électrique, la fiche ne tient pas, coupe-circuit brûlé | Vérifier le réseau électrique. Vérifier ou remplacer le coupe-circuit par un coupe-circuit de même type. |
| La porte ouvre mais ne ferme pas | La cellule photo-électrique (si fixée) est défectueuse | Après le démontage de la cellule photo-électrique, effectuer un essai (veuillez prendre connaissance de la programmation) |
| Le moteur est mis en marche dès que le bouton de mise en marche a été appuyé mais il ne fonctionne pas si la télécommande a été activée | Télécommande défectueuse ou pile déchargée | Remplacer la pile de la télécommande. Si deux ou plus de télécommandes ne fonctionnent pas, il faut remplacer la carte de commande. |
| Courte portée de la télécommande | Pile de la télécommande déchargée | Remplacer la pile de la télécommande |
| La porte ne ferme pas entièrement et ne rouvre pas ou encore la porte n'ouvre pas entièrement. | Force mécanique agissante trop basse. | Effectuer un essai manuel sur la porte. Augmenter légèrement la force mécanique de fonctionnement de la porte (veuillez prendre connaissance de la programmation) |

**RO** În cazul unei defecțiuni, pentru a depista cauza acesteia, utilizați instrucțiunea de utilizare scurtă și testați poarta manual. Verificați dacă că mecanismul de operare va funcționa atunci când poarta este deconectată.

| Problema | Cauză posibilă | Soluție |
|---|---|---|
| Lanțul lucrează cu zgomot | Lanțul e slăbit | Strângeți piulița M8 pe arc. |
| Motorul nu răspunde | Alimentarea de la rețeaua electrică, ștecherul are un joc prea mare, siguranța este arsă | Verificați rețeaua electrică. Verificați sau înlocuiți siguranța cu una de același tip. |
| Poarta se deschide, dar nu se închide | Fotocelula (dacă a fost montată) este defectă | Efectuați un test după scoaterea fotocelulei (citiți modul de programare) |
| Poarta funcționează după apăsarea butonului de pornire, dar nu funcționează după apăsarea telecomenzii | Telecomanda este defectă sau bateria este descărcată | Înlocuiți bateria din telecomandă. Dacă nu funcționează două sau mai multe telecomenzi, înlocuiți placa de control. |
| Aria de acoperire a telecomenzii este scurtă | Bateria telecomenzii este descărcată | Înlocuiți bateria din telecomandă. |
| Poarta nu se închide de tot și se deschide din nou sau nu se deschide de tot. | Forța mecanică de acționare este prea mică. | Efectuați testul manual al porții. Măriți delicat forța mecanică de funcționare a porții (a se vedea modul de programare) |

# DEKLARACJA WŁĄCZENIA MASZYNY NIEUKOŃCZONEJ

Krispol Sp. z o.o.
Psary Małe, ul.Budowlana 1
62-300 Września

*działając jako producent*

**deklaruje z pełną odpowiedzialnością, że maszyna nieukończona:**

## Napęd z dedykowanym zestawem montażowym, do bram segmentowych garażowych

Typ / Model: STARCUS K06___K10___
Rok produkcji: XXX
Nr produktu: XXX
Nr seryjny (partii/serii): XXX

krótki opis maszyny nieukończonej i jej funkcji:

napęd przeznaczony jest do bram segmentowych garażowych firmy KRISPOL (wg indywidualnych ustaleń z Zamawiającym), wyposażony w nadajnik, montowany wraz z bramą garażową przez autoryzowany serwis producenta

**do której odnosi się niniejsza deklaracja spełnia wymagania:**

- Dyrektywy 2006/42/WE Parlamentu Europejskiego i Rady z dnia 17 maja 2006 r. w sprawie maszyn, zmieniającej dyrektywę 95/16/WE (Dz. U. L157 z 09.06.2006, str.24-86), określone w punkcie: 1.1.2 a) - d), 1.1.3, 1.1.5, 1.1.6, 1.2.1- 1.2.4, 1.3.2, 1.3.4, 1.4.3, 1.5.1, 1.5.4, 1.5.8, 1.7.1- 1.7.3
- Rozporządzenia Ministra Gospodarki z dnia 21 października 2008 r. w sprawie zasadniczych wymagań dla maszyn (Dz. U. 2008 nr 199 poz. 1228), określone w paragrafie: 9.1, 9.2, 10, 11, 13.1, 15, 16.1, 18.1, 18.2, 19.1, 22.1, 23.1, 27, 38, 51, 54-57
- Dyrektywy 2014/30/UE Parlamentu Europejskiego i Rady z dnia 26 lutego 2014 r. w sprawie harmonizacji ustawodawstwa państw członkowskich odnoszących się do kompatybilności elektromagnetycznej (Dz.U. L 96 z 29.3.2014, str. 79-106)
- Ustawy z dnia 13 kwietnia 2007 r. o kompatybilności elektromagnetycznej (Dz. U. 2007 nr 82 poz. 556, tekst ujednolicony, z późn. zm.)
- Dyrektywy 2014/35/UE Parlamentu Europejskiego i Rady z dnia 26 lutego 2014 r. w sprawie harmonizacji ustawodawstwa państw członkowskich odnoszących się do udostępniania na rynku sprzętu elektrycznego przewidzianego do stosowania w określonych granicach napięcia (Dz. U. L 96 z 29.03.2014, str. 357-374)



Masch CE Opracowano przy użyciu MaszCE

Opracowana przez:
EU CERTO OFFICE
dr inż. Iwona Borek-Idźkowska
EU CERTO OFFICE

Maszyna nieukończona spełnia odpowiednie postanowienia innych wymaganych dyrektyw wspólnotowych lub odpowiednich przepisów, opublikowanych w Dzienniku Urzędowym Unii Europejskiej:

2014/53/UE (Dz. U. L 153 z 22.05.2014, s. 62-106)
Rozporządzenie PEiR nr 305/2011 (Dz. U. L z 16.06.2016, wersja ujednolicona)

Niniejszym oświadczam, że przygotowano odpowiednią dokumentację techniczną, zgodnie z załącznikiem VII.B dyrektywy 2006/42/WE.

Do oceny zgodności zastosowano następujące normy zharmonizowane:

PN-EN 60335-1:2012
PN-EN 60335-2-103:2015-03
PN-EN 60335-2-95:2015-03

oraz normy, przepisy i specyfikacje:

PN-EN 82079-1:2013-05P

**Osoba upoważniona do przygotowania dokumentacji technicznej:**

*Imię i nazwisko:* Artur Zaczyk
*Adres:* Psary Małe, ul.Budowlana 1 , 62-300 Września

Niniejszym zobowiązuję się do przekazania, na uzasadniony wniosek władz krajowych, odpowiednich informacji na temat niniejszej maszyny nieukończonej (bez naruszania praw własności intelektualnej).

*Maszyna nieukończona nie może zostać oddana do użytku, dopóki maszyna finalna, do której ma zostać wbudowana nie uzyska deklaracji zgodności z przepisami powyższych dyrektyw.*

***Podpisano w imieniu producenta:***

Psary Małe
30.09.2016
Miejsce i data złożenia/wydania deklaracji

Grzegorz Ratajczak, Dyrektor Wykonawczy
Tożsamość, stanowisko i podpis osoby upoważnionej do sporządzenia deklaracji



Opracowano przy użyciu MaszCE
Opracowana przez:
EU CERTO OFFICE
dr inż. Iwona Borek-Idźkowska

# DEKLARACJA ZGODNOŚCI WE/UE

KRISPOL Sp. z o.o.
Psary Małe, ul. Budowlana 1
62-300 Września

*działając jako producent*

**deklaruje z pełną odpowiedzialnością, że maszyna:**

## Napęd do bramy garażowej z bramą

Typ / Model: napęd K....., z nadajnikiem i bramą .....
Rok produkcji: xxx
Nr produktu: xxx
Nr seryjny (partii/serii): xxx

krótki opis maszyny i jej funkcji:

napęd przeznaczony jest do bram garażowych firmy KRIPSOL (wg indywidualnych ustaleń z Zamawiającym), wyposażony w nadajnik i zamontowany wraz z bramą garażową przez autoryzowany serwis producenta.

**do której odnosi się niniejsza deklaracja spełnia wymagania:**

- Dyrektywy 2006/42/WE Parlamentu Europejskiego i Rady z dnia 17 maja 2006 r. w sprawie maszyn, zmieniającej dyrektywę 95/16/WE (Dz. U. L157 z 09.06.2006, str.24-86)
- Rozporządzenia Ministra Gospodarki z dnia 21 października 2008 r. w sprawie zasadniczych wymagań dla maszyn (Dz. U. 2008 nr 199 poz. 1228)
- Dyrektywy 2014/30/UE Parlamentu Europejskiego i Rady z dnia 26 lutego 2014 r. w sprawie harmonizacji ustawodawstwa państw członkowskich odnoszących się do kompatybilności elektromagnetycznej (Dz.U. L 96 z 29.3.2014, str. 79-106)
- Ustawy z dnia 13 kwietnia 2007 r. o kompatybilności elektromagnetycznej (Dz. U. 2007 nr 82 poz. 556, tekst ujednolicony, z późn. zm.)
- Dyrektywy 2014/35/UE Parlamentu Europejskiego i Rady z dnia 26 lutego 2014 r. w sprawie harmonizacji ustawodawstwa państw członkowskich odnoszących się do udostępniania na rynku sprzętu elektrycznego przewidzianego do stosowania w określonych granicach napięcia (Dz. U. L 96 z 29.03.2014, str. 357-374)

Maszyna spełnia odpowiednie postanowienia innych wymaganych dyrektyw wspólnotowych lub odpowiednich przepisów, opublikowanych w Dzienniku Urzędowym Unii Europejskiej:

2014/53/UE (Dz. U. L 153 z 22.05.2014, s. 62-106)
Rozporządzenie PEiR nr 305/2011 (Dz. U. L z 16.06.2016, wersja ujednolicona)



Opracowano przy użyciu MaszCE

Opracowana przez:
EU CERTO OFFICE
dr inż. Iwona Borek-Idźkowska

Do oceny zgodności zastosowano następujące normy zharmonizowane:

PN-EN 60335-1:2012
PN-EN 60335-2-103:2015-03
PN-EN 60335-2-95:2015-03

oraz normy, przepisy i specyfikacje:

PN-EN 82079-1:2013-05

**Osoba upoważniona do przygotowania dokumentacji technicznej:**

*Imię i nazwisko:* Artur Zaczyk
*Adres:* Psary Małe, ul. Budowlana 1 , 62-300 Września

*Deklaracja traci swoją ważność, jeżeli maszyna zostanie zmieniona lub przebudowana bez zgody producenta.*

***Podpisano w imieniu producenta:***

| | |
|---|---|
| ..... | ..... |
| Miejsce i data złożenia/wydania deklaracji | Tożsamość, stanowisko i podpis osoby upoważnionej do sporządzenia deklaracji |



Opracowano przy użyciu MaszCE

Opracowana przez:
EU CERTO OFFICE
dr inż. Iwona Borek-Idźkowska

# STARCUS K06/K10

**KRISPOL Sp. z o.o.**
Psary Małe, ul. Budowlana 1
62-300 Września, POLAND
tel. +48 61 662 41 00
fax +48 61 436 76 48
**www.krispol.eu**